ARCH PROJECT LLC

«ԱՐՔ. ՊՐՈԵԿՏ» ՍՊԸ

Երևան քաղաքի Ա.Խաչատրյան փ.(Հ. Հակոբյան փ. - Ա. Խաչատրյան փ. խաչմերուկից մինչև Վ. Փափազյան փ. - Ա. Խաչատրյան փ. խաչմերուկ և Ռիգայի փ. - Ա. Խաչատրյան փ. հատումից մինչև Մամիկոնյանց փ. - Ա. Խաչատրյան փ. խաչմերուկ) միջին նորոգման նախագիծ

Հատված կմ 0+000 - կմ 1+007, կմ 0+000 - կմ 0+199

ԱՇԽԱՏԱՆՔԱՅԻՆ ՆԱԽԱԳԻԾ

ԳԾԱԳՐԵՐ ԵՎ ԱՄՓՈՓԱԳՐԵՐ

Երևան 2026թ.

ARCH PROJECT LLC

«ԱՐՔ. ՊՐՈԵԿՏ» ՍՊԸ

Երևան քաղաքի Ա.Խաչատրյան փ.(Հ. Հակոբյան փ. - Ա. Խաչատրյան փ. խաչմերուկից մինչև Վ. Փափազյան փ. - Ա. Խաչատրյան փ. խաչմերուկ և Ռիգայի փ. - Ա. Խաչատրյան փ. հատումից մինչև Մամիկոնյանց փ. - Ա. Խաչատրյան փ. խաչմերուկ) միջին նորոգման նախագիծ

Հատված կմ 0+000 - կմ 1+007, կմ 0+000 - կմ 0+199

ԱՇԽԱՏԱՆՔԱՅԻՆ ՆԱԽԱԳԻԾ

ԳԾԱԳՐԵՐ ԵՎ ԱՄՓՈՓԱԳՐԵՐ

Տնօրեն՝ /Ն. Հարությունյան/

Ն Գ Ի՝ /Լ. Թաղևոսյան/

Պատվիրատու՝ / Երևանի քաղաքապետարան/

Երևան 2026թ.

Ցանկ

Բացատրագիր

Գծագրեր

1. Հատակագիծ
2. Երկայնական կտրվածք
3. Ճանապարհային հագուստի կոնստրուկցիա
4. Մալուխի դիտահոր
5. Պահեստային պատյան
6. Երթևեկության կազմակերպման սխեմա

Ամփոփագրեր

1. Երթևեկային մասի ամփոփագիր
2. Հենանիշերի աղյուսակ
3. Համահավաք ամփոփագիր

ԲԱՑԱՏՐԱԳԻՐ

Երևան քաղաքի Ա.Խաչատրյան փողոցի (Հ. Հակոբյան փ. - Ա. Խաչատրյան փ. խաչմերուկից մինչև Վ. Փափազյան փ. - Ա. Խաչատրյան փ. խաչմերուկ և Ռիգայի փ. - Ա. Խաչատրյան փ. հատումից մինչև Մամիկոնյանց փ. - Ա. Խաչատրյան փ. խաչմերուկ) միջին նորոգման աշխատանքայի նախագիծը կատարված է ըստ Երևանի քաղաքապետարանի տրված տեխնիկական առաջադրանքի:

Ներկայացված տեղամասի հետախուզական աշխատանքները իրականացվել են հունիս ամսին:

ՆԵՐԱԾՈՒԹՅՈՒՆ

Փողոցի ուսումնասիրության արդյունքում պարզ դարձավ, որ գոյություն ունեցող ծածկը գտնվում է ոչ բավարար վիճակում, առկա են ցանցային ճաքեր և որոշակի հատվածներում նոր առաջացած փոսեր: Փողոցը հիմնականում երկու կողմից սահմանափակված է մայթերով: Գոյություն ունեցող դիտահորերի կափարիչների նիշերը գտնվում են տարբեր մակարդակներում: Գոյություն ունեցող անձրևընդունիչները ամբողջովին լցված են , իսկ չուգունե ցանցերի նիշերը հիմնականում ցածր են: Հնարավոր է շինարարական աշխատանքների ժամանակ ի հայտ գան նախորդ տարիների ասֆալտապատման աշխատանքների հետևանքով ծածկված արձրևընդունիչներ:

ՏԵԽՆԻԿԱԿԱՆ ՆՈՐՄԱՏԻՎՆԵՐ

Ըստ տեխնիկական առաջադրանքի պահանջվում է ճանապարհի պարամետրերը /երթևեկելի մասը թողնել անփոփոխ, իրականացնել միայն վերանորոգման աշխատանքներ, իրականացնել գոյություն ունեցող ասֆալտբետոնե ծածկի փաստացի հաստության ստուգում հանուկների միջոցով(տես նկ.1 ստորև):

Նկ. 1

Հիմնվելով ակնադիտական, երկրաբանական, շրջակա միջավայրի պահպանության միջոցառումների ուսումնասիրությունների վրա, նախագծով նախատեսվում է իրականացնել հետևյալ աշխատանքները.

- *Վերականգնել ճանապարհային պատվածքը, իրականացնել գոյություն ունեցող ծածկի ֆրեզում, հանձնում և տեղափոխում պատվիրատուի կողմից նախապես նշված վայրը:*
- *Վնասված և փոսային տեղերում նախատեսված է իրականացնել հիմքով փոսային նորոգում:*
- *Նախքան ասֆալտապատման աշխատանքները անհրաժեշտ է իրականացնել մակերևույթի փոշեզրկում, բիտումապատում:*
- *Նոր ա/բ ծածկի իրականացում հարթեցնող շերտով:*
- *Իրականացնել գոյություն ունեցող դիտահորերի ամբողջ քանակով փոխարինում լողացող դիտահորերով, ե/բ սալերի փոխարինում նորով, վնասված դիտահորերի փողարինում նորերով, նիշերի բարձրացում կամ իջեցում:*
- *Գոյություն ունեցող անձրևընդունիչների մաքրում, չուգունե ցանցերի փոխարինում նորով և նիշի բարձրացում:*
- *Փողոցի երկայնքով՝ երկու կողմերից, նախատեսված է պահեստային խողովակաշարի տեղադրում, նոր դիտահորերի կառուցում միջինը 100-150մ քայլով: Հարկ է նշել, որ այս աշխատանքները համաձայնեցված են պատվիրատուի հետ և նախքան շինարարական աշխատանքների սկսելը պետք է Կապալառուն պահեստային խողավակաշարի տեղադիրքը նախապես համաձայնեցնի պատվիրատուի հետ:*

ՃԱՆԱՊԱՐՀԱՅԻՆ ՊԱՏՎԱԾՔ

Նախատեսվում է իրականացնել նոր պատվածք որի կոնստրուկցիան հետևյան է.

- *Ֆրեզել գոյություն ունեցող ա/բ ծածկը h-5սմ*
- *Փոսային նորոգում խոշորահատիկ ա/բ h=6սմ*
- *Խճային հիմքի իրականացում h=8սմ*
- *Բիտումի լցաբաշխում (4.12տ 1000մ²)*
- *Հարթեցնող շերտի իրականացում ա/բ խարնուրդից h$_{միջ.}$=3սմ*
- *Մակերեսի մշակումը բիտումային էմուլսիայով, 1մ²-0,3լ*
- *Մանրահատիկ ա/բետոն h-5սմ*

Ճանապարհային ծածկի և դիտահորերի բարձրացման աշխատանքային ծավալները ներկայացված են համապատասխան ամփոփագրերում:

ԻՆԺԵՆԵՐԱԿԱՆ ԿՈՄՈՒՆԻԿԱՑԻԱՆԵՐ ԵՎ ՇԻՆՈՒԹՅՈՒՆՆԵՐ

Նախքան շինարարական աշխատանքների սկսելը Կապալառուն պետք է աշխատանքների մեկնարկի մասին պետք է իրազեկի առկա կոմունիկացիաները սպասարկող կազմակերպություններին:

Համաձայն ԱՎՏՈՄՈԲԻԼԱՅԻՆ ՃԱՆԱՊԱՐՀՆԵՐԻ ՄԱՍԻՆ օրենքի հոդված 12–ի 3-րդ կետի

Ընդհանուր օգտագործման պետական ավտոմոբիլային ճանապարհների օտարման շերտում և (կամ) պաշտպանական գոտում գտնվող հաղորդակցուղիները և այլ շինությունների ու հարմարանքները պետք է պահվեն պատշաճ վիճակում և ճանապարհի վերակառուցման կամ նորոգման դեպքում տեղափոխվեն կամ վերաշինվեն դրանց սեփականատիրոջ հաշվին:

1. ՇԻՆԱՐԱՐՈՒԹՅԱՆ ԱՐՏԱԴՐՈՒԹՅԱՆ ԿԱԶՄԱԿԵՐՊՈՒՄ

Շինարարության արտադրության կազմակերպումը պետք է իրականացնել համաձայն ՀՀՇՆ I-3.01.01-2008 շինարարական նորմերի:

ԸՆԴՀԱՆՈՒՐ ԴՐՈՒՅԹՆԵՐ

1. Շինարարական արտադրության կազմակերպման նպատակն է՝ կազմակերպչական, տեխնիկական և տեխնոլոգիական նպատակաուղղված համալիր միջոցառումների կիրառման արդյունքում ապահովել՝ սահմանված ժամկետում և պատշաճ որակով օբյեկտի շահագործումը:

Շինարարական արտադրության կազմակերպումն ապահովում է՝

1) օբյեկտի շինարարության բոլոր մասնակիցների համաձայնեցված աշխատանքը՝ Պատվիրատուի (գլխավոր կապալառուի) հետ իրենց գործունեության համակարգմամբ,

2) նյութական ռեսուրսների համալիր մատակարարումը՝ օրացուցային գրաֆիկներով նախատեսված ժամկետներում,

3) շինարարական, մոնտաժային ու հատուկ շինարարական աշխատանքների կատարումը տեխնոլոգիական հաջորդականության պահպանմամբ և տեխնիկապես հիմնավորված համատեղմամբ,

4) անվտանգության տեխնիկայի կանոնների պահպանումը,

5) շրջակա միջավայրի պահպանության պահանջների ապահովումը:

2. Յուրաքանչյուր օբյեկտի շինարարությունն անհրաժեշտ է իրականացնել շինարարության կազմակերպման և աշխատանքների իրականացման տեխնոլոգիաների վերաբերյալ նախօրոք ընդունված լուծումների հիման վրա, որոնք պետք է մշակված լինեն շինարարության կազմակերպման նախագծում և աշխատանքների կատարման նախագծում: Շինարարության կազմակերպման նախագծի և աշխատանքների կատարման նախագծի կազմն ու

բովանդակությունը պայմանավորված են շինարարության բարդության աստիճանով՝ համապատասխան սույն նորմերի

3. Մինչև շինարարության սկիզբը՝ անհրաժեշտ է շինարարության կատարման նախագծի լուծումներին համապատասխան իրականացնել տեղում շինարարական հրապարակի (ուղեգծի) հատկացումը, շինարարական հրապարակի անհրաժեշտ ցանկապատումը (պահպանական, պաշտպանական կամ ազդանշանային), երկրաբաշխական նշահարման հիմքի ստեղծումը, մոտեցման ճանապարհների կառուցումը, պահեստային տնտեսության ստեղծումը և շինարարության կարիքների համար անհրաժեշտ ծավալի կենցաղային նշանակության ու կոմունալ տնտեսության շինությունների նախապատրաստումը՝ հաշվի առնելով գոյություն ունեցող շենքերի ու շինությունների այդ նպատակների համար ժամանակավոր օգտագործման հնարավորությունը:

4. Մինչև շինարարության սկիզբը՝ անհրաժեշտ է հասարակությանն իրազեկելու նպատակով շինարարության համար հատկացված շինհրապարակի ցանկապատի /այդ թվում՝ ճանապարհաշինական աշխատանքների ուղեգծի/ կամ մեկ այլ առավել տեսանելի տեղամասում տեղադրել պատվիրատու և կապալառու կազմակերպությունների տվյալները /անվանում, էլեկտրոնային հասցե, հեռախոսահամար/, ծրագրի անվանման ու նպատակային նշանակության, շինարարական աշխատանքների սկզբի և ավարտի ժամկետների մասին տեղեկատվություն պարունակող վահանակներ, մինչև ավարտված շինարարության փաստագրումը դրանք պահպանելու պայմանով:

5. Շինարարական աշխատանքները սկսելուց առաջ կապալառուն պետք է օբյեկտի սկզբում և վերջում տեղադրի համապատասխան տեղեկատվական նշաններ:

6. Շինհրապարակը պետք է կահավորված լինի հակահրդեհային միջոցներով և բժշկական առաջին օգնության պարագաներով: Գիշերային պայմաններում շինարարական աշխատանքների իրականացման դեպքում կապալառուն պետք է ապահովի շինհրապարակի և աշխատանքների կատարման վայրի համապատասխան լուսավորությունը:

7. Աշխատանքը պետք է կազմակերպել այնպես, որ ապահովվի մարդկանց անվտանգությունն ու հարմարությունը և պաշտպանի տեղամասին մոտ եղած բնակիչներին և նրանց ունեցվածքը: Պետք է ապահովել հանրային երթևեկությունը նորոգվող տեղամասի հարակից ու տեղամասի սահմաններում գտնվող ճանապարհների վրա՝ մինչև աշխատանքն ընդունվի: Կապալառուն պետք է համագործակցի տեղի ճանապարհային ոստիկանության հետ և ձեռք բերի երթևեկության կազմակերպման պլանի իրականացման համար պահանջվող բոլոր թույլտվությունները:

8. Շինարարական աշխատանքների ընթացքում պետք է ապահովել մուտքեր՝ իջատեղերի, ճանապարհների, փողոցների, ձեռնարկությունների տարածքների, կայանատեղերի,

բնակելի վայրերի, ավտոտնակների և այլ օբյեկտների համար, երթևեկելի մասից հեռացնել հողի կուտակումներն ու այլ նյութերը:

9. Շինարարական աշխատանքների ընթացքում, երբ ճանապարհը բաց է հանրային երթևեկության համար, շինարարական գործողությունները անհրաժեշտ է սահմանափակել.

- պետք է ապահովել առնվազն 3,5 մ լայնությամբ երթևեկության գոտիներ

- կայանատեղերը պետք է տեղադրել երթևեկելի գոտուց առնվազն 4 մ հեռու կամ երթևեկության հաստատված արգելապատնեշներից այն կողմ,

- սարքավորումները պետք է բանեցնել երթևեկության ուղղությամբ, եթե դա գործնականում կիրառելի է,

- կից երթևեկության գոտիների շինարարությունը պետք է ավարտել նույն օրը, նույն մակարդակի վրա, բացի այն դեպքերից, երբ անկումները գերազանցում են 75 մմ-ը և բարձրություններն ունեն 1:3 հարաբերություն: Այն դեպքերում, երբ կից գոտիների անկումները գերազանցում են 75 մմ-ը և բարձրություններն ունեն 1:3 հարաբերություն՝ աշխատանքը կարող է թողնվել հաջորդ օրվան: Տվյալ դեպքում գիշերվա համար պետք է տեղադրել «Անհարթ ծածկ» զգուշացնող նշաններ, լուսազդանշանային առկայծող լապտերներ և լուսանդրադարձնող ժապավեններով ամրացված արգելափակոցներ:

Շինարարական արտադրության նախապատրաստում

10. Օբյեկտի շինարարության նախապատրաստումը պետք է նախատեսի ինժեներատեխնիկական անձնակազմի կողմից նախագծային փաստաթղթերի (ներառյալ գործող կազմակերպության վերակառուցման դեպքում կոնստրուկցիաների տեխնիկական հետազննության արդյունքների փաստաթղթերի) ուսումնասիրություն, շինարարության պայմաններին մանրազնին ծանոթություն, արտահրապարակային ու ներհրապարակային նախապատրաստական աշխատանքներ, շենքերի, շինությունների և նրանց մասերի կառուցման, ինչպես նաև անմիջական նախապատրաստական փուլի աշխատանքների իրականացման նախագծերի մշակում՝ հաշվի առնելով բնապահպանական անվտանգության պահանջները:

11. Յուրաքանչյուր շինարարական օբյեկտում անհրաժեշտ է՝

1) լրացնել աշխատանքների վարման մատյան,

2) կազմել ծածկված աշխատանքների փաստագրման, կարևոր կոնստրուկցիաների ընդունման միջանկյալ (սարքավորումների, համակարգերի, ցանցերի) ու փորձարկման ակտեր,

3) անհրաժեշտության դեպքում ձևակերպել այլ շինարարական նորմերով և կանոններով նախատեսված լրացուցիչ կատարողական փաստաթղթեր:

ԱՇԽԱՏԱՆՔԻ ՊԱՇՏՊԱՆՈՒԹՅՈՒՆ և ՇՐՋԱԿԱ ՄԻՋԱՎԱՅՐԻ ՊԱՀՊԱՆՈՒԹՅՈՒՆ

1. ԸՆԴՀԱՆՈՒՐ ԴՐՈՒՅԹՆԵՐ

1. Կապալառուն շինարարության և դրա հետ կապված աշխատանքներ իրականացնելիս պարտավոր է կատարել շրջակա միջավայրի պահպանության և շինարարական աշխատանքների անվտանգության վերաբերյալ ՀՀ գործող օրենսդրության և այլ նորմատիվ իրավական ակտերի պահանջները:

2. Կապալառուն աշխատանքներ իրականացնելիս իրավունք չունի օգտագործել Պատվիրատուի տրամադրած նյութերը և սարքավորումները կամ կատարել նրա ցուցումները, եթե դրանք կարող են հանգեցնել կողմերի համար՝ շրջակա միջավայրի պահպանությանն ու շինարարական աշխատանքների անվտանգությանն ուղղված պահանջների խախտմանը (ՀՀ քաղաքացիական օրենսգիրք, հոդված 749):

3. Աշխատանքների ավարտից հետո անհրաժեշտ է մաքրել շրջակա տարածքը ավելորդ գրունտից և շին. աղբից՝ բեռնումով և տեղափոխումով լցակույտ:

2. ԱՇԽԱՏԱՆՔԻ ՊԱՇՏՊԱՆՈՒԹՅՈՒՆ

1. Բանվորների աշխատանքի պաշտպանությունը պետք է ապահովվի անհատական պաշտպանության միջոցների կիրառմամբ (հատուկ արտահագուստ, կոշիկ), համալիր պաշտպանության միջոցառումների կատարումով (ցանկապատում, լուսավորում, օդափոխում, պաշտպանիչ և արգելակիչ սարքեր և հարմարանքներ և այլն), սանիտարակենցաղային շինություններով և սարքավորումներով՝ գործող նորմերին և կատարվող աշխատանքների բնույթին համապատասխան:

2. Շինմոնտաժային աշխատանքների կատարման ընթացքում պետք է պահպանվեն շինարարությունում անվտանգության տեխնիկայի վերաբերյալ շինարարական նորմերի և կանոնների պահանջները:

3. Աշխատանքի պաշտպանության՝ անվտանգության տեխնիկայի, արտադրական սանիտարահիգիենիկ միջոցառումների և հակահրդեհային անվտանգության վերաբերյալ անց է կացվում հրահանգավորում:

4. Բանվորների անվտանգության տեխնիկայի ուսուցման, հրահանգավորման ժամանակին և որակով անցկացման, անհատական պաշտպանական միջոցների վիճակի և կիրառման, արտադրական անվտանգության և արտադրական սանիտարահիգիենիկ անվտանգության հետ կապված բոլոր միջոցառումների կատարման հսկողությունը վերապահվում է աշխատանքներն իրականացնող կազմակերպությանը:

2. ՇՐՋԱԿԱ ՄԻՋԱՎԱՅՐԻ ՊԱՀՊԱՆՈՒԹՅՈՒՆ

1. Շրջակա միջավայրի պաշտպանություն և բնական ռեսուրսների արդյունավետ օգտագործման համար պետք է հաշվի առնել ՀՀՇՆ 30-01-2014 դրույթները:

2. Շինարարական արտադրության կազմակերպման ժամանակ անհրաժեշտ է իրականացնել շրջակա միջավայրի պահպանության միջոցառումներ և աշխատանքներ, որոնք պետք է ընդգրկեն. շինարարության ընթացքում խախտված հողերի վերակուլտիվացում (ռեկուլտիվացում), բնական ռեսուրսների կորստի կանխում, հողեր, ջրավազաններ ու մթնոլորտ վնասակար արտանետումների կանխում կամ մաքրում: Նշված միջոցառումները և աշխատանքները պետք է նախատեսված լինեն նախագծային փաստաթղթերում:

3. Շինարարության ընթացքում ծառաթփուտային բուսականության հատումը և արմատների վզիկների և աճող ծառերի բների հողալցումն իրականացվում են միայն նախագծային փաստաթղթերով նախատեսված հիմնավորմամբ:

4. Շինարարության ընթացքում շինարարական հրապարակից անմիջապես ջրի բացթողումը դեպի թեքվածքներ իրականացվում է տարածքների ողողումը բացառող՝ նախօրոք պաշտպանական միջոցառումների ապահովմամբ:

Համահարթեցման աշխատանքների իրականացման ժամանակ հետագա օգտագործմանը պիտանի հողային շերտը պետք է նախօրոք հանվի և պահեստավորվի հատուկ առանձնացված տեղամասերում:

5. Ժամանակավոր ավտոմոբիլային ճանապարհները և մոտեցման այլ ուղիները պետք է կառուցվեն՝ հաշվի առնելով գյուղատնտեսական հողահանդակներին ու ծառաթփուտային բուսականությանը հասցվող վնասի կանխարգելման պահանջները:

6. Շինարարություն իրականացվող տարածքներում շինմոնտաժային աշխատանքների կատարման ժամանակ պետք է պահպանվեն օդի փոշոտվածության և գազոտվածության կանխարգելման պահանջները:

7. Հորատման աշխատանքների կատարման ընթացքում հասնելով ջրատար (ջրապարունակ) հորիզոններին անհրաժեշտ է ստորգետնյա ջրերի անկազմակերպ հոսքը կանխելու համար ձեռնարկել համապատասխան միջոցառումներ:

Թույլ բնահողերի արհեստական ամրացման աշխատանքների կատարման ժամանակ պետք է ղեկավարվել ստորգետնյա ջրերի աղտոտումը կանխող, նախագծով նախատեսված միջոցառումներով:

8. Շինարարական հրապարակում գոյացած արտադրական ու կենցաղային հոսքը (աղբը) պետք է մաքրվի և վնասազերծվի շինարարության կազմակերպման և աշխատանքների իրականացման նախագծերում նախատեսված լուծումներին համապատասխան:

- շինմոնտաժային աշխատանքների կատարման ժամանակ պահպանել օդի փոշոտվածության և գազոտվածության կանխարգելման պահանջները,

- բանվորներին ապահովել անհատական պաշտպանական միջոցներով (հատուկ արտահագուստ, կոշիկ)

- շինարարական հրապարակում գոյացած արտադրական ու կենցաղային աղբը մաքրել, վնասազերծել և փոշու համար անթափանց ծածկոցներ ունեցող մեքենաներով հատուկ սահմանված երթուղիներով տեղափոխել դրանց հեռացման համար նախապես հատկացված վայրեր,

- շինարարական նյութերի և կոնստրուկցիաների փոխադրումը դեպի շինարարական հրապարակ և շինարարական հրապարակից դուրս իրականացնել հատուկ սահմանված երթուղիներով՝ փոշու համար անթափանց ծածկոցներ ունեցող մեքենաներով,

9. Բնակավայրերի տարածքներում անհրաժեշտ է ապահովել մթնոլորտային օդին, ջրին, բնահողին, ինչպես նաև աղմուկին, թրթռումներին, էլեկտրամագնիսական ճառագայթմանը և այլ բնական և տեխնածին ծագման գործոններին շինարարական նորմերով ներկայացվող նորմատիվ պահանջները:

10. Ընդերքօգտագործողը պետք է ապահովի բնության և շրջակա միջավայրի պահպանության պայմաններն ու պահանջները, այդ թվում մթնոլորտի, ջրային ռեսուրսների, հողի, կենդանական և բուսական աշխարհի պաշտպանությունն ու պահպանումը, արդյունաբերական թափոնների օգտագործման, օգտահանման, չեզոքացման և նվազեցման աշխատանքների, միջոցառումների կատարում

11. Ինժեներական և տրանսպորտային ենթակառուցվածքների շենքերի, շինությունների տեղադրումը արգելվում է.

1) արգելավայրերի, արգելոցների, բուսաբանական այգիների, դենդրոլոգիական պարկերի հողերի վրա և ջրապաշտպան գոտիներում,

2) քաղաքների կանաչ գոտիներում, քաղաքային անտառների տարածքներում,

3) ջրամատակարարման համար նախատեսված աղբյուրների սանիտարական առաջին գոտում, ջրամատակարարման կառուցվածքների հարթակների վրա,

4) այն տեղամասերի վրա, որոնց հողաշերտի, գրունտների աղտոտվածության մակարդակը գերազանցում է սահմանված նորմերը՝ անվտանգության և էկոլոգիական հնարավոր հետևանքների առաջացման պահանջներով,

5) հիդրոօդերևութաբանական կայանների պահպանման գոտում,

6) լեռնաարդյունահանող և լեռնավերամշակող օբյեկտների թափոնների շրջանում, սահքերի, սահքավտանգ տեղամասերի, հեղեղների և ձնահյուսերի շրջանում,

7) ինժեներական պաշտպանության կառուցվածքներ չունեցող հնարավոր ջրածածկման գոտիներում (1.5 մ և ավելի խորությամբ),

8) մայրուղային նյութատար խողովակաշարերի պահպանման գոտիներում:

9) շինարարության ընթացքում խախտված հողերը ռեկուլտիվացնել, կանխել բնական ռեսուրսների կորուստները, վնասակար արտանետումները հողեր, ջրավազաններ ու մթնոլորտ

3. Հակահրդեհային միջոցառումներ

Նախագծման ընթացքում հաշվի են առնվել ՀՀՇՆ 21-01-2014 «Հակահրդեհային միջոցառումներ» նորմերի պահանջները և «Հրդեհային անվտանգության կանոնները» համաձայն ՀՀ ԱԻ նախարարի 2012 թվականի հուլիսի 26-ի N 263-Ն հրամանի:

Հրդեհային անվտանգությունն ապահովելու համար պետական կառավարման և տեղական ինքնակառավարման մարմինները, կազմակերպությունները և քաղաքացիները ղեկավարվում են «Հրդեհային անվտանգության մասին» Հայաստանի Հանրապետության օրենքով, սույն կանոններով և հրդեհային անվտանգության նորմատիվ փաստաթղթերով:

Շինարարության ընթացքում անհրաժեշտ է ապահովել.

1) համապատասխան գործող նորմերով մշակված և սահմանված կարգով հաստատված նախագծով նախատեսված հակահրդեհային միջոցառումների առաջնային կատարումը,

2) գործող նորմերով նախատեսված հակահրդեհային կանոնների պահպանումը և կառուցվող օժանդակ օբյեկտների հրդեհից պահպանումը, շինարարական և մոնտաժային աշխատանքների հրդեհաանվտանգ իրագործումը,

3) հրդեհի դեմ պայքարի միջոցների առկայությունը և դրանց սարքին վիճակում պահպանությունը,

4) կառուցվող օբյեկտում և շինարարական հրապարակում հրդեհի դեպքում մարդկանց անվտանգ տարահանման և փրկելու, ինչպես նաև նյութական արժեքների պահպանման հնարավորությունը:

ՀՐԴԵՀԱՅԻՆ ԱՆՎՏԱՆԳՈՒԹՅԱՆ ԱՊԱՀՈՎՄԱՆ ՎԵՐԱԲԵՐՅԱԼ ԿԱԶՄԱԿԵՐՊՉԱԿԱՆ ՄԻՋՈՑԱՌՈՒՄՆԵՐ

1. Օբյեկտների ղեկավարները կամ նրանց լիազորած անձինք պարտավոր են աշխատակիցներին ծանոթացնել հրդեհային անվտանգության կանոններին:

2. Օբյեկտների ղեկավարները կամ նրանց լիազորած անձինք պարտավոր են՝

1) անցկացնել աշխատակիցների հրդեհային անվտանգության հրահանգավորում.

2) կազմակերպել հրդեհի դեպքում մարդկանց տարահանման ուղիների պլանների մշակումը և համապատասխան վայրերում այդ պլանների տեղադրման աշխատանքները.

3) հրդեհային անվտանգության նորմատիվ փաստաթղթերի պահանջների կատարման նպատակով մշակել և իրագործել միջոցառումներ (կազմել միջոցառումների պլան):

3. Օբյեկտների, ինչպես նաև դրանց կառուցվածքային ստորաբաժանումների հրդեհային անվտանգության համար պատասխանատու հանդիսանում է օբյեկտի ղեկավարը կամ իր կողմից նշանակված անձը: Առանձին տարածքների, շենքերի, շինությունների, արտադրամասերի,

տեղամասերի, տեխնոլոգիական սարքավորումների և պրոցեսների, ինժեներական սարքավորումների հրդեհային անվտանգության համար պատասխանատվությունը օբյեկտի ղեկավարի կողմից ընդունված համապատասխան իրավական ակտով կարող է դրվել այլ պաշտոնատար անձանց վրա: Վարձակալված շենքերում տեղավորված օբյեկտներում հրդեհային անվտանգության ապահովումը կարգավորվում է վարձակալության պայմանագրով: Պայմանագրում նշված տեղեկությունների բացակայության դեպքում պատասխանատվությունը կրում է վարձատուն:

4. Օբյեկտների հրդեհային անվտանգությունն ապահովող մարմինների կողմից արտադրական, վարչական, պահեստային և օժանդակ շինությունների ինչպես նաև կառուցվող օբյեկտների շինարարական հրապարակների տեսանելի վայրերում փակցվում են ցուցատախտակներ՝ հրդեհային պահպանության կանչի հեռախոսահամարով:

5. Հրդեհավտանգ օբյեկտի ղեկավարի կողմից ընդունված համապատասխան իրավական ակտով պետք է սահմանվի հրդեհային վտանգին համապատասխան հակահրդեհային կանոնակարգ, որն իր մեջ ներառում է՝

1) ծխելու վայրը և կահավորումը.

2) շենքում (արտադրամասում) գտնվող միանվագ թույլատրելի դյուրավառ հումքի, կիսաֆաբրիկատների, պատրաստի արտադրանքի քանակները և պահման վայրերը.

3) դյուրավառ թափոնների, հրդեհավտանգ փոշու հավաքման և հագուստների պահման կարգը.

4) աշխատանքային օրվա վերջում էլեկտրասարքավորումների հոսանքազրկման, ժամանակավոր կրակային և այլ հրդեհավտանգ աշխատանքներ կատարելու կարգը.

5) աշխատողների գործողությունները հրդեհ հայտնաբերելու դեպքում, ինչպես նաև հակահրդեհային հրահանգավորման անցկացման կարգը, ժամկետները և պատասխանատուները.

6) կառուցվող օբյեկտի շինարարական հրապարակում ժամանակավոր շինությունների և արտադրամասերի, շինանյութի և սղոցանյութի պահեստների, հրդեհաշիջման ջրաղբյուրների, հրշեջ վահանակների և դրանց մոտեցման հրշեջ ավտոմեքենաների ճանապարհների տեղանշմամբ շինարարության ղեկավարի կողմից հաստատված և պետական հրդեհային և տեխնիկական անվտանգության տեսչության հետ համաձայնեցված տարածքի հատակագիծը.

7) հրդեհավտանգ օբյեկտի տարածքում բաց կրակի օգտագործման կարգը.

8) հրդեհավտանգ օբյեկտի տարածքում բաց կրակի օգտագործման ժամանակ ծխելու կարգը.

9) ժամանակավոր հրդեհավտանգ աշխատանքների կատարման կարգը:

6. Այն օբյեկտներում, որտեղ շինության մեկ հարկում միաժամանակ գտնվում են 10 և ավելի մարդ, տեսանելի վայրերում փակցվում են հրդեհների ժամանակ դեպի ելք ցույց տվող նշագծեր, սլաքներ, նախատեսվում են կայանքներ՝ հրդեհի դեպքում մարդկանց տեղեկացման համար:

Այն օբյեկտները, որտեղ միաժամանակ գտնվում են 50 և ավելի մարդ, նախատեսվում է հրդեհի դեպքում անձնակազմի գործողությունների պլան: Պլանի համաձայն տարահանման աշխատանքներում ընդգրկված աշխատակիցների հետ պարբերաբար անց են կացվում մարզումներ (ուսումնավարժանքներ):

7. Պայթյունավտանգ, ուժեղ ներգործող թունավոր նյութեր օգտագործող, վերամշակող և պահող օբյեկտների ղեկավարները հրդեհ առաջանալու դեպքում հրդեհաշիջման ղեկավարին տրամադրում են այդ նյութերի վերաբերյալ տվյալներ՝ անձնակազմի անվտանգությունն ապահովելու նպատակով:

ՇԵՆՔԵՐԻՆ, ՇԻՆՈՒԹՅՈՒՆՆԵՐԻՆ, ՏԱՐԱԾՔՆԵՐԻՆ ԵՎ ՇԻՆԱՐԱՐԱԿԱՆ ՀՐԱՊԱՐԱԿՆԵՐԻՆ ՆԵՐԿԱՅԱՑՎՈՂ ՀՐԴԵՀԱՅԻՆ ԱՆՎՏԱՆԳՈՒԹՅԱՆ ՊԱՀԱՆՋՆԵՐ

1. Կազմակերպությունների, բնակավայրերի, շենքերի, շինությունների, շինարարական հրապարակների, բաց պահեստների, ինչպես նաև շենքերին կից հակահրդեհային միջտարածությունները պետք է ժամանակին մաքրվեն հրդեհավտանգ թափոններից: Հրդեհավտանգ թափոնները, աղբը պետք է հավաքվեն հատուկ հատկացված տարածքներում, կոնտեյներների կամ արկղերի մեջ և տեղափոխվեն:

2. Շենքերի, շինությունների, շինարարական հրապարակների, հակահրդեհային միջտարածությունները չեն կարող օգտագործվել նյութերի, սարքավորումների, տարաների պահեստավորման, ավտոտրանսպորտային տեխնիկայի կայանման, շենքերի և շինությունների կառուցման համար:

3. Շենքերի, շինությունների, բաց պահեստների հրդեհաշիջման համար նախատեսված ջրաղբյուրների, անշարժ հրդեհային սանդուղքների, հրդեհային գույքի մոտեցման ճանապարհները և անցումները պետք է միշտ ազատ լինեն:

Վերակառուցման պատճառով ճանապարհների փակման դեպքում, ջրային աղբյուրներին մոտենալու կամ այդ հատվածով անցնելու նպատակով պետք է տեղադրվեն շրջանցման ուղղությունը ցույց տվող ցուցանակներ:

Հրշեջ հիդրանտների դիտահորերի կափարիչները և հրշեջ ջրավազաններին հարակից, հրշեջ ավտոմեքենաների կայանման համար նախատեսված հարթակները, պարբերաբար պետք է մաքրվեն սառույցից և ձյունից:

4. Ժամանակավոր շինությունները, կրպակները, տաղավարները պետք է տեղադրվեն շենքերից և շինություններից 8 մետրից ոչ պակաս հեռավորության վրա կամ հակահրդեհային պատնեշի մոտ (բացառությամբ, այլ իրավական ակտերով սահմանված պահանջվող ավելի մեծ հակահրդեհային միջտարածության): Առանձին բլոկ-կոնտեյներային շենքերը թույլատրվում է տեղադրել խմբերով, յուրաքանչյուր բլոկում 10-ից ոչ ավելի կոնտեյներ, որոնց գումարային

մակերեսը չպետք է գերազանցի 800մ2: Այդ շենքերի խմբերից մինչև շինությունները, առևտրական տաղավարները և օբյեկտները ընկած հեռավորությունը չպետք է լինի 15 մ-ից պակաս:

5. Հակահրդեհային միջտարածություններում, բաց տարածքներում արգելվում է կրակի միջոցով թափոններ ոչնչացնելը, իսկ աղբաոչնչացման համար նախատեսված հատուկ տեղերում այրումը հսկողությունից դուրս թողնելը:

6. Հակահրդեհային ջրաղբյուրները, շենքերի և շինությունների մուտքերը արագ ի հայտ բերելու նպատակով, օբյեկտների այդ տարածքները պետք է ապահովված լինեն լուսավորությամբ:

7. Բնակելի շենքերի, ամառանոցային ավանների, հասարակական շենքերի տարածքի չխկվող հրապարակներում, բակերում չի թույլատրվում պահել դյուրավառ հեղուկներ և գազեր:

8. Արտադրական և պահեստային շինությունների համար պետք է որոշվի պայթյունահրդեհավտանգության կարգը և նշվի շինությունների դռների վրա:

Բարձր հրդեհավտանգություն ունեցող սարքավորումների մոտ փակցվում են անվտանգության նշաններ, ցուցանակներ:

Արտադրության պրոցեսում չի թույլատրվում օգտագործել պայթյունահրդեհավտանգության ցուցանիշները չուսումնասիրված նյութեր:

9. Շենքերի և շինությունների հակահրդեհային համակարգը և սարքավորումները (հակածխային պաշտպանության, հրդեհային ինքնաշխատ միջոցներ, հակահրդեհային ջրամատակարարման համակարգեր, հակահրդեհային դռներ, փականքներ, հակահրդեհային պատերի, ծածկերի միջի պաշտպանական սարքեր) պետք է մշտապես պահվեն սարքին, աշխատունակ վիճակում:

Դռների ինքնափակման համար օգտագործվող սարքերը պետք է գտնվեն աշխատունակ վիճակում: Չի թույլատրվում տեղադրել հակածխային, հակահրդեհային դռների նորմալ փակմանը խոչընդոտող հարմարանքներ:

10. Չի թույլատրվում աշխատանքներ կատարել ջերմային ճնշման ռեժիմների հսկողության համար նախատեսված վերահսկիչ-չափիչ սարքերի տեխնոլոգիական ինքնաշխատ համակարգերի անջատման դեպքում, ինչպես նաև անսարքություններով տեխնիկական սարքերի, սարքավորումների վրա, եթե դրանք կարող են հրդեհի պատճառ դառնալ:

11. Նորմավորված հրակայունության աստիճան պահանջող մետաղական կամ փայտյա կառուցատարրերի հրակայունության սահմանի բարձրացման կամ հրդեհային վտանգավորության կարգերի նվազեցման համար, դրանք պետք է ներկվեն կամ մշակվեն (տոգորվեն) հրապաշտպան պատվածքով:

12. Շինարարական հիմնատարրերի այրվող ջերմամեկուսիչ նյութերի, մետաղական հենարանների և սարքավորումների հրապաշտպան պատվածքների վնասվածքները պետք է անմիջապես վերացնել:

Մշակված (տոգորված) փայտյա կառուցվածքների և գործվածքների մշակման (տոգորման) ներգործության ժամկետը լրանալուց հետո, դրանք պետք է հակահրդեհային անվտանգության պահանջներին համապատասխան կրկին մշակվեն:

13. Հրդեհապայթունավտանգ տեխնոլոգիական պրոցեսներով արտադրական վտանգավոր օբյեկտները պետք է ունենան ուղիղ հեռախոսակապ հրշեջ փրկարարական մոտակա ստորաբաժանման կամ ՀՀ ԱԻՆ ճգնաժամային կառավարման կենտրոնական կայանի հետ:

14. Շենքերում, շինություններում և բաց տարածքներում չի թույլատրվում՝

1) նկուղային և ցոկոլային հարկերում պահել և օգտագործել այրվող և դյուրավառ հեղուկներ, վառոդ, պայթուցիկ նյութեր, գազով բալոններ, աերոզոլային փաթեթավորումով ապրանքներ, ցելուլոիդի և այլ պայթյունավտանգ նյութեր, բացառությամբ իրավական ակտերով նախատեսվածից ավելի քանակների.

2) ձեղնահարկերը, տեխնիկական հարկերը, օդափոխիչ խցիկները և այլ տեխնիկական սենյակները օգտագործել որպես արտադրական տեղամասեր, արհեստանոցներ, ինչպես նաև արտադրանքի, սարքավորումների, կահույքի և այլ իրերի պահման համար.

3) ցոկոլային հարկերում և նկուղներում ստեղծել այրվող նյութերի պահեստներ, արհեստանոցներ, տնտեսական սենյակներ, եթե դրանց մուտքը մեկուսացված չէ ընդհանուր սանդղավանդակից.

4) աղբահեռացման հորաններում և աղբակուտակման խցերում աղբի ոչնչացումը այրման միջոցով.

5) շենքերում տարածքների մաքրումը բենզինով, կերոսինով և այլ այրվող ու դյուրավառ հեղուկներով, ինչպես նաև սառած ջրմուղների տաքացումը զոդման լամպերով և բաց կրակի օգտագործման այլ մեթոդներով.

6) գործարկման ընթացքում վառարանային սարքերի, նավթավառների, կերոգազերի, պրիմուսների, լուսավորման լամպերի լցավորումը հեղուկ վառելանյութով.

7) կրակի հետ անզգույշ վարմունքը՝ անզգուշություն ծխելիս, հրդեհավտանգ աշխատանքներ կատարելը, բաց կրակից օգտվելը, ինչպես նաև կրակը առանց հսկողության թողնելը.

8) միմյանց հետ քիմիական փոխազդեցությամբ ինքնայրում առաջացնող նյութերի համատեղ պահումը, ինչպես նաև ջերմային կամ կենսաբանական ինքնայրման հակում ունեցող նյութերի պահումը.

9) Նավթավառերը, կերոգազերը, պրիմուսները չի թույլատրվում լցավորել տեխնիկական պահանջներով չնախատեսված դյուրավառ հեղուկներով:

15. Նախքան շինարարական աշխատանքների սկսելը հարկավոր է անցկացնել հակահրդեհային անվտանգության վերաբերյալ պարտադիր հրահանգավորում:

Շինհրապարակը պետք է կահավորված լինի հակահրդեհային միջոցներով և բժշկական առաջին օգնության պարագաներով:

16. Շինարարության ընթացքում անհրաժեշտ է ապահովել.

1) համապատասխան գործող նորմերով մշակված և սահմանված կարգով հաստատված նախագծով նախատեսված հակահրդեհային միջոցառումների առաջնային կատարումը,

2) ՀՀ օրենսդրությամբ նախատեսված հակահրդեհային կանոնների պահպանումը և կառուցվող օժանդակ օբյեկտների հրդեհից պահպանումը, շինարարական և մոնտաժային աշխատանքների հրդեհաանվտանգ իրագործումը,

3) հրդեհի դեմ պայքարի միջոցների առկայությունը և դրանց սարքին վիճակում պահպանությունը,

4) կառուցվող օբյեկտում և շինարարական հրապարակում հրդեհի դեպքում մարդկանց անվտանգ տարահանման և փրկելու, ինչպես նաև նյութական արժեքների պահպանման հնարավորությունը:

4. Հաշմանդամների համար մատչելիության ապահովմանն ուղղված միջոցառումներ

Նախագծի մշակման ժամանակ հաշվի են առնվել հաշմանդամների և բնակչության սակավաշարժուն խմբերի լիարժեք կենսագործունեության համար պայմաններ ստեղծելու անհրաժեշտությունը՝ ապահովելով ՀՀՇՆ IV-11.07.01-2006 և ՀՀԿՆ 23-101-2017 շինարարական նորմերի պահանջները:

Բնակավայրերի բնակելի շրջանների և դրանց ճանապարհափողոցային ցանցի նախագծումը իրականացվել է, ապահովելով հաշմանդամների և բնակչության սակավաշարժուն խմբերի համար հասարակական տրանսպորտ նստելու տեղերին և հարթակներին մոտենալու համար մատչելի ուղիներ:

Ապահովվել է շարժման ուղիների անվտանգությունը և հուսալիությունը:

Հաշմանդամների կողմից հաճախվող օբյեկտներ տանող ճանապարհին տրանսպորտային անցուղիները և հետիոտն ճանապարհները համատեղվել են երթևեկության ուղիների հարաչափերին ներկայացվող քաղաքաշինական պահանջները պահպանելու պայմանով:

Մայթերի երթևեկելի մասի հետ հատման տեղերում կողաքարի բարձրությունը, ինչպես նաև հետիոտն երթևեկության ուղիներին հարակից եզրաքարերի բարձրությունների, շահագործվող սիզամարգերի և կանաչապատված հարթակների երկայնությամբ տեղադրված կողաքարերի բարձրությունների անկման չափը չի գերազանցում 0,04 մ:

Վերգետնյա անցումները կահավորվել են թեքահարթակներով:

Բոլոր անհրաժեշտ չափերը բերված են գծագրերում, ծավալները ամփոփագրերում:

5. Հակակոռոզիոն միջոցառումներ

Շինարարական կոնստրուկցիաների պաշտպանությունը պետք է իրականացվի տվյալ միջավայրի համար կոռոզիակայուն նյութերի կիրառմամբ և նախագծային պահանջների կատարմամբ՝ կոնստրուկցիաների մակերևույթին իրականացնելով լաքաներկային, մածիկային պատվածքներ, քսանյութեր և այլ նյութեր, համաձայն ՀՀՇՆ 20-05-2022 շինարարական նորմերի :

Գործարանային արտադրության շինարարական կոնստրուկցիաների մակերևույթների պաշտպանությունն իրականացվում է գործարանային պայմաններում:

Բետոնե և երկաթբետոնե կոնստրուկցիաների ջրամեկուսացումն ու հերմետիկացումը (կցվանքներ, բացակներ, կարաններ և այլն), որպես կոռոզիայից պաշտպանություն, իրականացվում է ջրամեկուսացման նորմատիվ փաստաթղթերի պահանջներին համապատասխան:

Պատող երկաթբետոնե կոնստրուկցիաների դեֆորմացիոն կարաններում անհրաժեշտ է նախատեսել ցինկապատ, չժանգոտվող կամ ռետինապատ պողպատից, պոլիիզոբուտիլենից կամ այլ կոռոզիակայուն նյութերից պատրաստված փոխհատուցիչներ (կոմպենսատորներ), որոնք տեղադրվում են քիմիապես կայուն մածիկով ամուր ամրակցմամբ: Դեֆորմացիոն կարանների

կառուցվածքը պետք է բացառի դրանց միջով ագրեսիվ միջավայրի ներթափանցման հնարավորությունը: Դեֆորմացիոն կարանների հերմետիկացումն իրականացվում է առաձգական կոռոզիակայուն նյութերից պատրաստված փոխհատուցիչների, հիդրոերիթների, հերմետիկների և ջրամեկուսիչ ժապավենների կիրառմամբ:

Շենքերի և կառույցների շինարարական կոնստրուկցիաների մակերևույթների պաշտպանության աշխատանքներ իրականացնելիս անհրաժեշտ է պահպանել նորմատիվ փաստաթղթերով նախատեսված անվտանգության տեխնիկայի և հրդեհային անվտանգության կանոնները:

Լաքաներկային նյութերի կիրառման հետ կապված բոլոր աշխատանքները պետք է իրականացվեն անվտանգության ընդհանուր պահանջներին համապատասխան:

Շինարարական կոնստրուկցիաների մակերևույթների կոռոզիայից պաշտպանությունը պետք է իրականացնել՝ հաշվի առնելով հրակայունության սահմանի և հրդեհային վտանգավորության պահանջները: Հակակոռոզիոն նյութերի ընտրությունը պետք է իրականացվի՝ հաշվի առնելով դրանց հրդեհատեխնիկական բնութագրերը (հրդեհային վտանգավորությունը) և հրապաշտպան նյութերի հետ համատեղելիությունը:

6. Անվտանգության տեխնիկայի պահանջներ

1. Անվտանգության տեխնիկայի պահանջները պետք է ապահովել համաձայն ՀՀՇՆ 13-02-2022 շինարարական նորմերի դրույթների:

2. Աշխատանքների կազմակերպումը և կատարումը պետք է իրականացնել ՀՀ աշխատանքային օրենսգրքի, ինչպես նաև աշխատանքի անվտանգության ոլորտը կարգավորող այլ նորմատիվ իրավական ակտերի պահանջների պահպանմամբ:

3. Մեքենաների, ձեռքի էլեկտրական և օդաճնշական տեխնիկական միջոցների, տեխնոլոգիական սարքավորումների անվտանգ շահագործման նկատմամբ պարտադիր մշտական հսկողությունն իրականացնում է գործատուն, եթե այդ սարքավորումների օգտագործման (շահագործման) պայմանագրով այլ բան նախատեսված չէ (ՀՀ աշխատանքային օրենսգրքի 246-րդ հոդված): Աշխատանքի սարքին և անվտանգ միջոցներով աշխատողների ապահովումը հանդիսանում է գործատուի պարտականությունը:

4. Գլխավոր կապալառուն կամ վարձատուն շինհրապարակում ենթակապալառուներ կամ վարձակալներ ներգրավելիս պարտավոր է՝

նրանց հետ համատեղ մշակել պարտադիր հանդիսացող՝ աշխատանքի անվտանգ պայմաններ ապահովող միջոցառումներ,

ապահովել ծրագրված միջոցառումների կատարումը և ենթակապալառուների ու վարձակալների՝ աշխատանքի անվտանգության միջոցառումների կատարման գծով գործողությունների համակարգումն ամրագրված աշխատանքային տեղամասերում:

5. Շինարարական հրապարակում և ենթակապալուռուների ներգրավմամբ աշխատանքային տեղամասերում աշխատանքների կատարման դեպքում (ներառյալ անհատական աշխատանքային գործունեությամբ զբաղված քաղաքացիների) շինարարություն իրականացնողը պարտավոր է ներգրավված ենթակապալառուների հետ համատեղ մշակել շինարարությանը մասնակցող բոլոր կազմակերպությունների և անձանց համար պարտադիր հանդիսացող աշխատանքի անվտանգության ապահովման միջոցառումների պլան:

6. Արտադրական անվտանգության ռիսկի պայմաններում աշխատանքների մեկնարկից առաջ անհրաժեշտ է առանձնացնել մարդկանց համար վտանգավոր գոտիները, որոնց սահմաններում մշտապես գործում են կամ կարող են գործել կատարվող աշխատանքների բնույթով կամ այլ հանգամանքներով պայմանավորված վտանգավոր գործոններ:

7. Մշտապես գործող վտանգավոր արտադրական գործոնների գոտիներին են վերաբերում՝

էլեկտրակայանքների չմեկուսացված հոսանքատար մասերի մերձակայքում գտնվող տեղամասերը,

տեղամասերի հարթակների բարձրությունների փոփոխության չցանկապատված կամ չնշագծված հատվածները,

վնասակար արտադրական գործոնների (աղմուկ, թրթռում, էլեկտրամագնիսական, ուլտրամանուշակագույն, լազերային, ռադիոակտիվ ճառագայթում և այլն) սահմանային թույլատրելի մակարդակների հնարավոր գերազանցման տեղամասերը:

8. Պոտենցիալ գործող վտանգավոր արտադրական գործոնների գոտիներին են վերաբերում՝

կառուցվող շենքի (շինության) մերձակա տեղամասերը,

շենքի, շինության մեկ գործամասի հարկերը, (հարկաբաժինները), որոնց վերին հարկերում կամ վերադիր տեղամասերում կատարվում է կոնստրուկցիաների (սարքավորումների) մոնտաժում (ապամոնտաժում),

մեքենաների, սարքավորումների, դրանց աշխատանքային մասերի տեղափոխման գոտիները,

տեղամասերը, որոնց վրայով ամբարձիչ սարքավորումներով կամ կռունկներով կատարվում է բեռների տեղափոխում :

9. Շինարարական կազմակերպության (անկախ սեփականության ձևից) ղեկավարները, աշխատողները ապահովվում են արտահագուստով և այլ անհատական պաշտպանության

միջոցներով՝ հաշվի առնելով աշխատանքի բնույթը, պայմանները և դրանցում առկա անվտանգության ռիսկի աստիճանը: Աշխատողների մշտական կամ ժամանակավոր աշխատավայրերը պետք է գտնվեն վտանգավոր գոտիներից դուրս, եթե չկա վտանգավոր գոտիների տարածքում աշխատանքների կատարման անհրաժեշտություն: Մշտապես գործող արտադրական վտանգավոր գործոնների ազդեցության գոտիների սահմանագծերին պետք է տեղադրվեն պաշտպանիչ ցանկապատեր, իսկ պոտենցիալ վտանգավոր արտադրական գործոնների ազդեցության գոտիների սահմանագծերին՝ ազդանշանային ցանկապատեր և անվտանգության նշաններ

10. Կատարվող աշխատանքների բնույթի հետ կապ չունեցող վտանգավոր արտադրական գործոնների ազդեցության գոտիներում աշխատանքները սկսելուց առաջ պետք է տրվի բարձր վտանգավորության աստիճանի աշխատանքների կատարման կարգագիր և թույլտվություն:

11. Աշխատանքային տեղամասերի և աշխատանքների տեսակների ցանկը, որոնց կատարումը թույլատրվում է միայն կարգագիր-թույլտվությունների առկայության դեպքում, պետք է կազմվի կազմակերպությունում և հաստատվի կազմակերպության ղեկավարի կողմից:

12. Կարգագիր-թույլտվությունը տրամադրվում է աշխատանքների պատասխանատուին (աշխղեկին, վարպետին, բրիգադավարին): Աշխատանքների կատարումը թույլատրելուց առաջ պատասխանատուն պարտավոր է աշխատողներին ծանոթացնել առկա ռիսկերին, աշխատանքների անվտանգության ապահովման միջոցառումներին, գործողություններին և անցկացնել նպատակային հրահանգավորում՝ գրառում կատարելով կարգագիր-թույլտվությունում, ինչպես նաև նաև աշխատավայրի հրահանգավորումների գրանցման մատյանում:

13. Կազմակերպության տարածքում աշխատանքներ կատարելիս կարգագիր-թույլտվությունը պետք է ստորագրվի նաև տվյալ կազմակերպության համապատասխան պաշտոնատար անձի կողմից:

14. Կազմակերպության ղեկավարությունը պարտավոր է ժամանակին ապահովել աշխատանքի անվտանգ մեթոդների և հմտությունների ուսուցում (սույն նորմերի Հավելվածս 3), անվտագության տեխնիկայի գծով հրահանգավորման անցկացում և գիտելիքների ստուգում:

15. Աշխատավայրի կազմակերպման համար կիրառվող սարքավորումները, հարմարանքները և գործիքները պետք է համապատասխանեն աշխատանքների անվտանգության պահանջներին:

16. Արտադրական տարածքները, աշխատանքային տեղամասերը և աշխատավայրերը պետք է ապահովված լինեն աշխատողների կոլեկտիվ և անհատական պաշտպանության անհրաժեշտ միջոցներով, հրդեհամարման առաջնային միջոցներով, ինչպես նաև կապի, ազդանշանային ազդարարման և աշխատանքի անվտանգ պայմանների ապահովման այլ տեխնիկական միջոցներով:

17. Աշխատողների մշտական և ժամանակավոր գտնվելու վայրերը՝ (սանիտարակենցաղային սենքերը, հանգստի վայրերը, անցումները) արտադրական տարածքների, աշխատավայրերի և տեղամասերի կահավորման և պահպանման ժամանակ պետք է տեղակայվեն վտանգավոր գոտիներից դուրս:

Վտանգավոր գոտիներում պետք է տեղադրվեն անվտանգության նշաններ և նշագծվեն համապատասխան գրառումներով:

18. Գործատուն պետք է ապահովի աշխատողներին սանիտարակենցաղային սենքերով (հանդերձարաններով, հագուստի և կոշիկների չորանոցներով, ցնցուղարաններով, սննդի ընդունման, հանգստի, տաքացման սենքերով և բուժկետերով)՝ համաձայն ՀՀ աշխատանքային օրենսգրքի 251-րդ պահանջների:

19. Սանիտարակենցաղային սենքերի և սարքերի նախապատրաստումը շինհրապարակում պետք է ավարտել մինչև հիմնական շինարարական աշխատանքների մեկնարկը:

20. Սանիտարակենցաղային շենքերի կազմում պետք է նախատեսված լինեն դեղատուփերի, սանիտարական պատգարակների, ֆիքսող-սնեռիչ միջոցների և տուժածներին առաջին օգնության ցուցաբերման այլ միջոցների համար տեղեր:

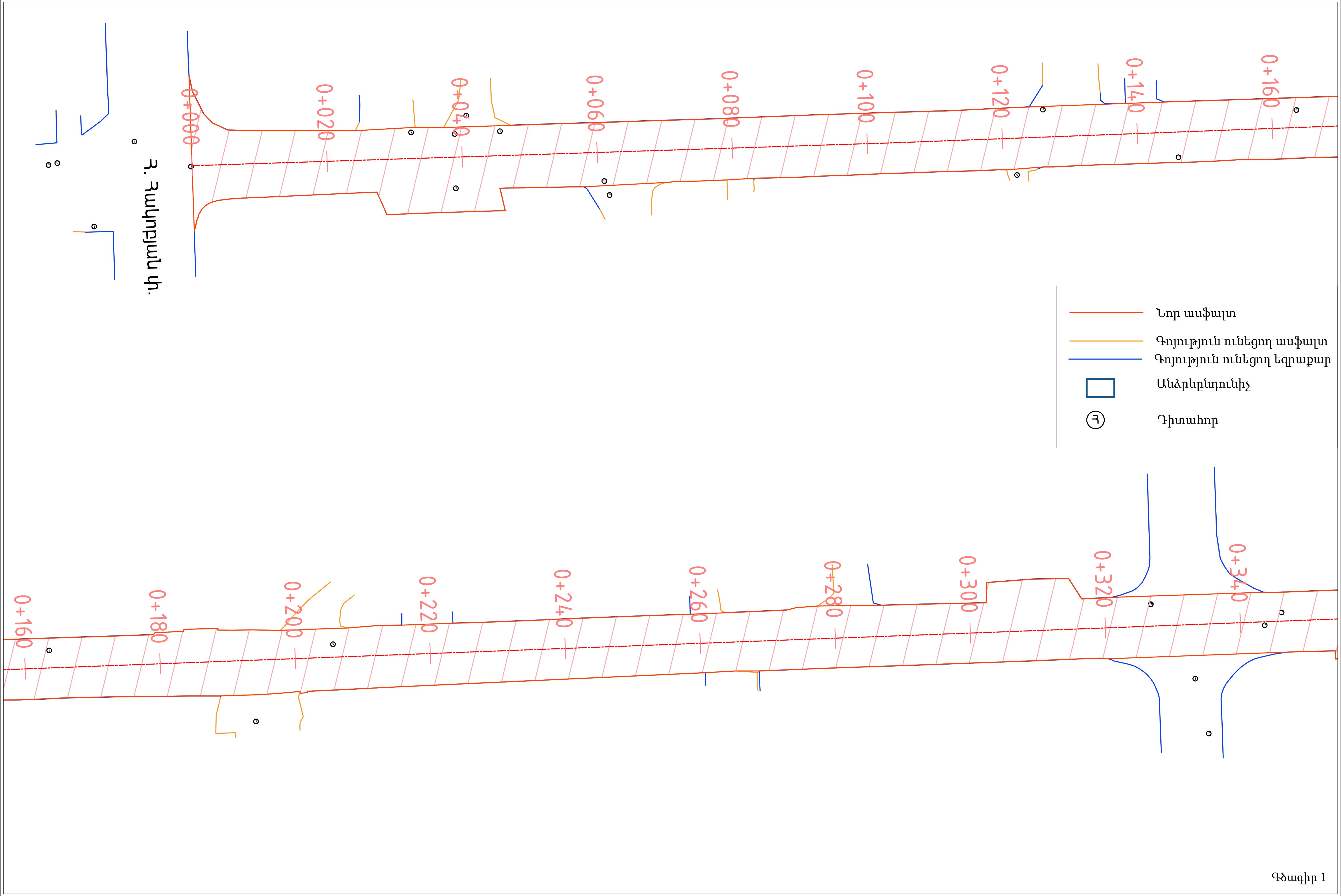

Նախագծող՝ "Արք.Պրոեկտ" ՍՊԸ	Ընդունող պատվիրատու՝ ՀՀ Երևանի քաղաքապետարան	Երևան քաղաքի Ա.Խաչատրյան փ.(Հ. Հակոբյան փ. - Ա. Խաչատրյան փ. խաչմերուկից մինչև Վ. Փափազյան փ.միջին նորոգման նախագիծ Կմ0+000-Կմ0+340 Հատակագիծ Մ1:500

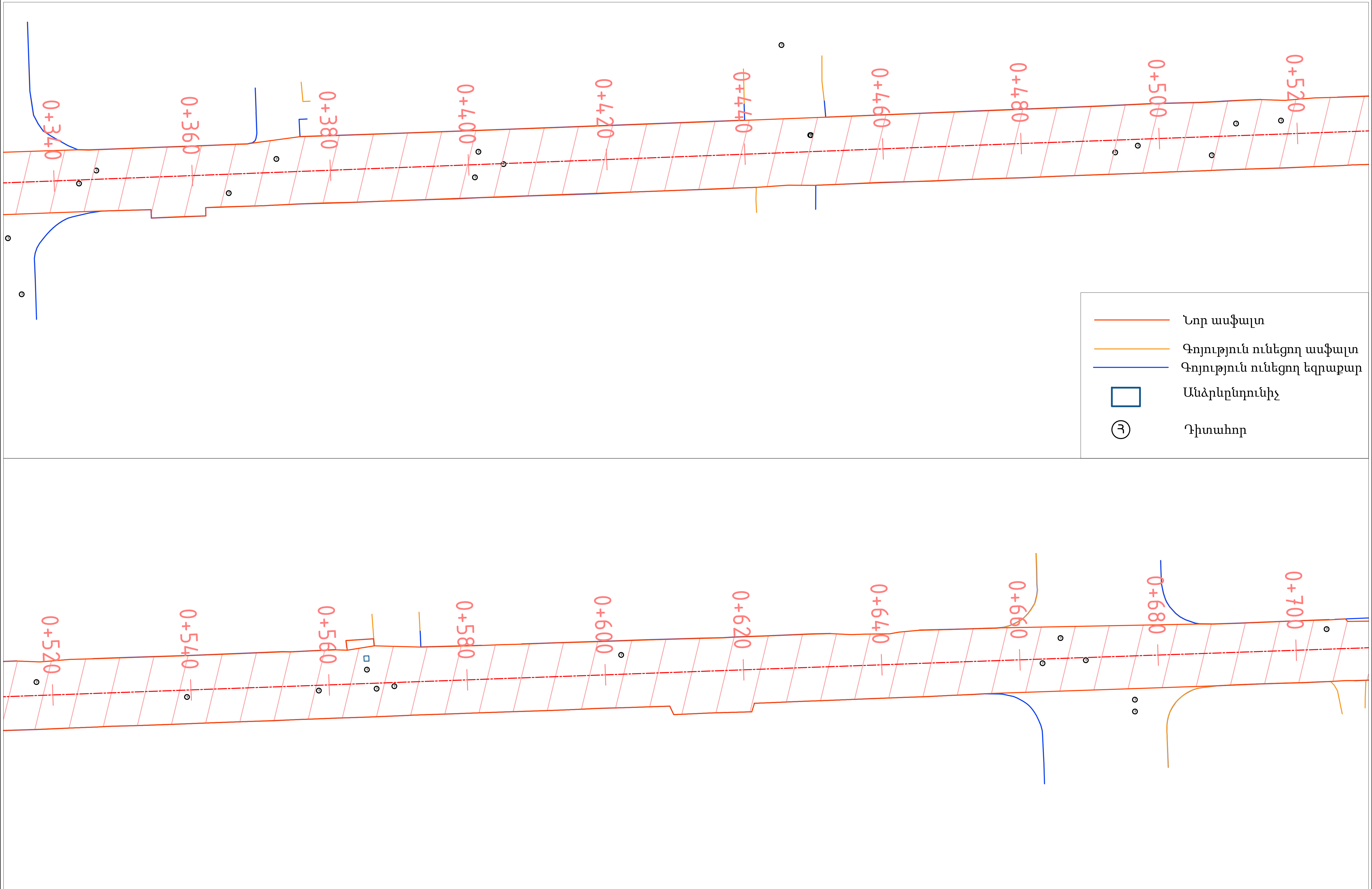

Գծագիր 2

Նախագծող՝ "Արք.Պրոեկտ" ՍՊԸ	Ընդունող պատվիրատու՝ ՀՀ Երևանի քաղաքապետարան	Երևան քաղաքի Ա.Խաչատրյան փ.(Հ. Հակոբյան փ. - Ա. Խաչատրյան փ. խաչմերուկից մինչև Վ. Փափազյան փ.միջին նորոգման նախագիծ Կմ0+340-Կմ0+700 Հատակագիծ Մ1:500

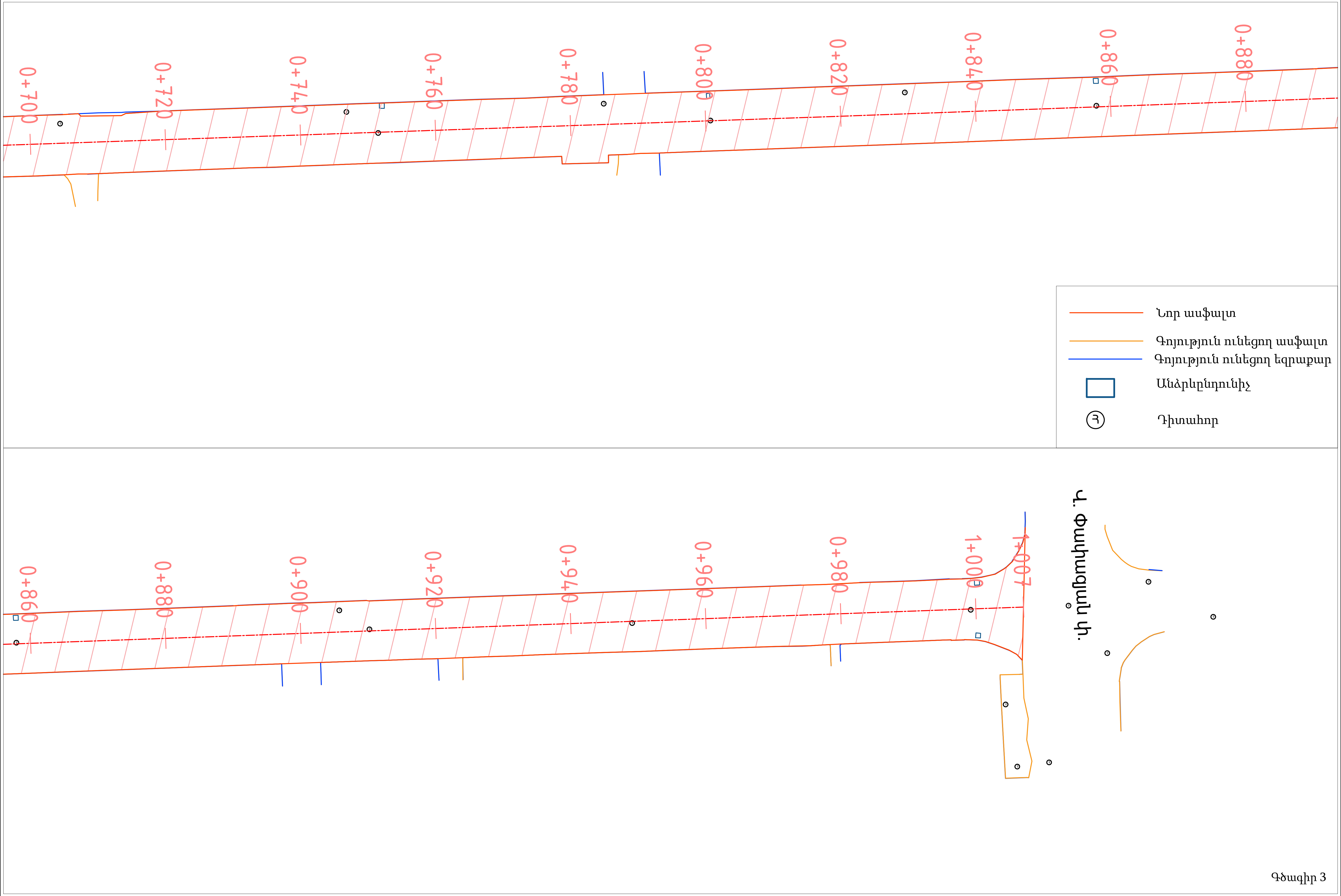

Նախագծող՝ "Արք.Պրոեկտ" ՍՊԸ	Ընդունող պատվիրատու՝ ՀՀ Երևանի քաղաքապետարան	Երևան քաղաքի Ա.Խաչատրյան փ.(Հ. Հակոբյան փ. - Ա. Խաչատրյան փ. խաչմերուկից մինչև Վ. Փափազյան փ.միջին նորոգման նախագիծ Կմ0+700-Կմ1+007 Հատակագիծ Մ1:500

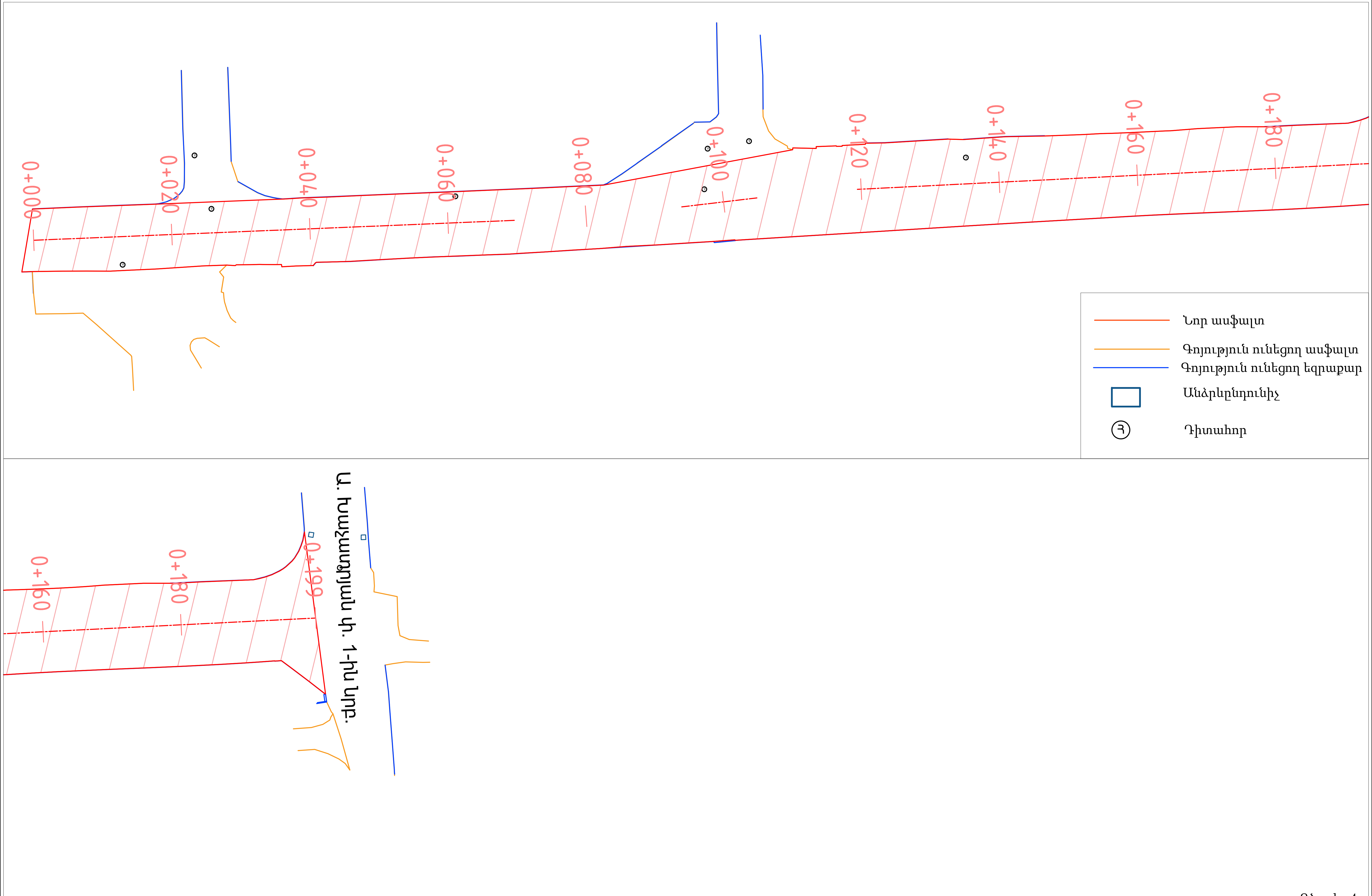

Գծագիր 4

Նախագծող՝ "Արք.Պրոեկտ" ՍՊԸ	Ընդունող պատվիրատու՝ ՀՀ Երևանի քաղաքապետարան	Երևան քաղաքի Ա. Խաչատրյան փ. խաչմերուկ և Ռիգայի փ. - Ա. Խաչատրյան փ. հատումից մինչև Սամիկոնյանց փ. - Ա. Խաչատրյան փ. խաչմերուկ Կմ0+000-Կմ0+190 Հատակագիծ Մ1:500

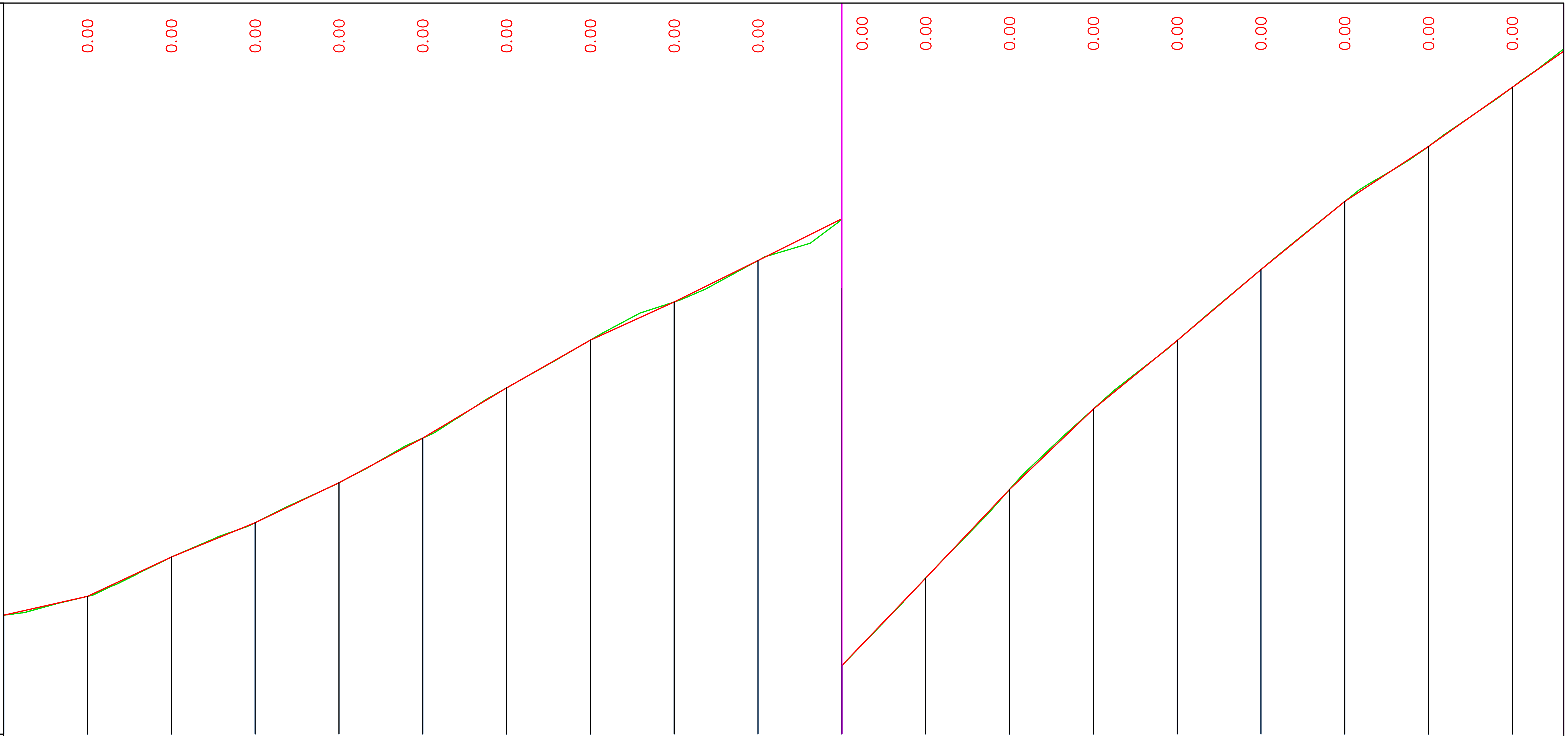

Մասշտաբ

Հորիզ. 1 : 1000

Ուղղ. 1 : 100

Հատակագիծ																			
Նախագծային տվյալներ: Լայն. կտրվածքի տեսակը																			
Նախագծային տվյալներ: Թեքություններ	22.51‰ 20,00	46.86‰ 20,00	41.00‰ 20,00	47.70‰ 20,00	53.31‰ 20,00	59.87‰ 20,00	57.06‰ 20,00	45.46‰ 20,00	49.48‰ 20,00	49.78‰ 20,00	104.31‰ 20,00	105.70‰ 20,00	95.93‰ 20,00	81.76‰ 20,00	84.69‰ 20,00	81.29‰ 20,00	65.76‰ 20,00	70.60‰ 20,00	70.06‰
Նախագծային տվյալներ: Ճանապարհի առանցքի նիշեր, մ	1085,58	1086,03	1086,96	1087,78	1088,74	1089,80	1091,00	1092,14	1093,05	1094,04	1095,04	1097,12	1099,24	1101,16	1102,79	1104,49	1106,11	1107,43	1108,84
Փաստացի տվյալներ: Գետնի նիշեր, մ	1085,58	1086,03	1086,96	1087,78	1088,74	1089,80	1091,00	1092,14	1093,05	1094,04	1095,04	1097,12	1099,24	1101,16	1102,79	1104,49	1106,11	1107,43	1108,84
Փաստացի տվյալներ: Հեռավորություն, մ	20	20	20	20	20	20	20	20	20	20	20	20	20	20	20	20	20	20	20
Կմ	0					1					2					3				
Հատակագծի տարրեր			103,98									214,14							

Գծագիր 2-01	Նախագծող՝ "Արք.Պրոեկտ" ՍՊԸ	Ընդունող պատվիրատու՝ ՀՀ Երևանի քաղաքապետարան	Երևան քաղաքի Ա.Խաչատրյան փ.(Հ. Հակոբյան փ. - Ա. Խաչատրյան փ. խաչմերուկից մինչև Վ. Փափազյան փ.միջին նորոգման նախագիծ Կմ0+000-Կմ0+360 Երկայնական կտրվածք

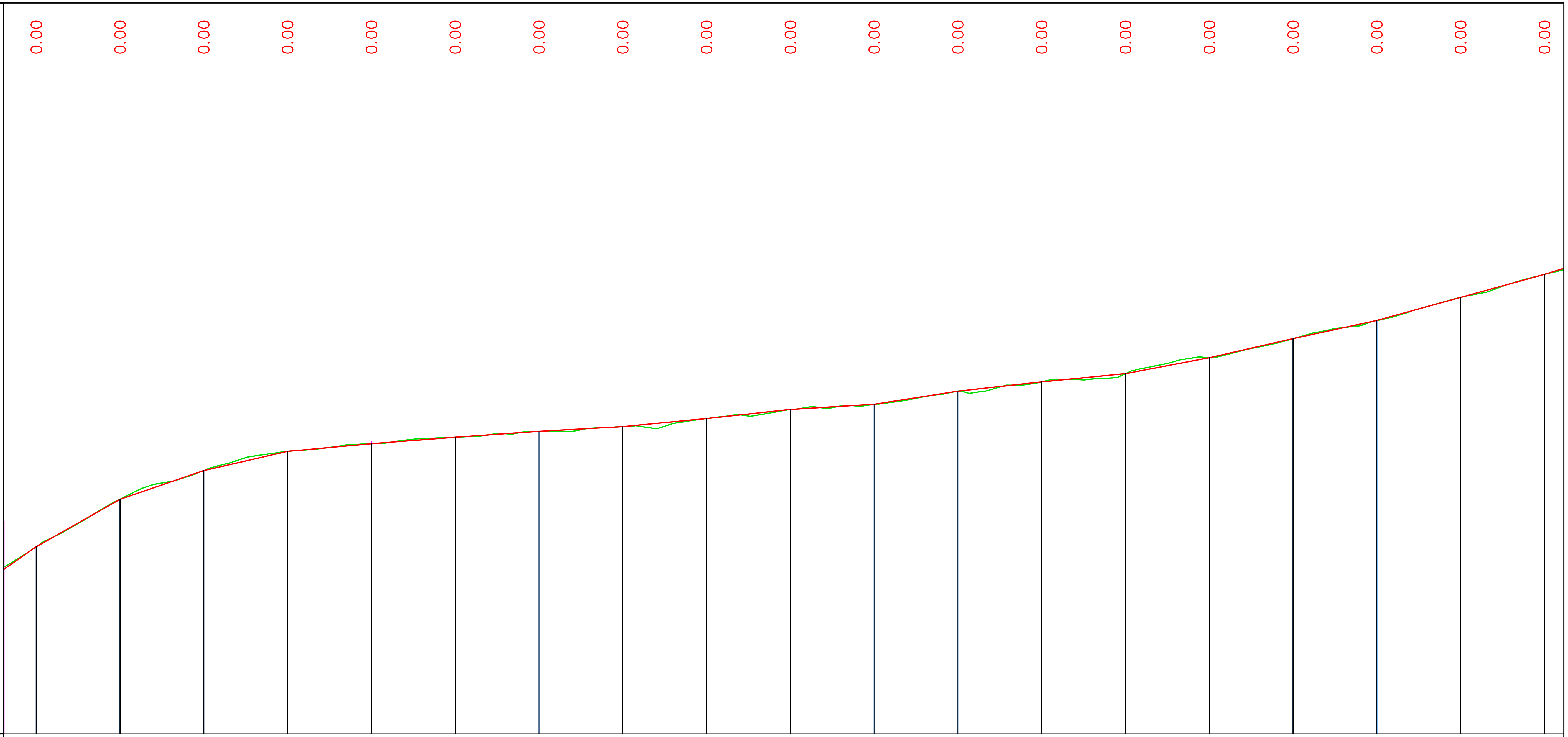

Մասշտաբ
Հորիզ. 1 : 1000
Ուղղ. 1 : 100

Հատակագիծ

Նախագծային տվյալներ: Լայն. կտրվածքի տեսակը

Թեքություններ	Երկարություն	Ճանապարհի առանցքի նիշեր, մ	Գետնի նիշեր, մ	Հեռավորություն, մ
	20,00	1110,24	1110,24	
56.59‰	20,00	1111,37	1111,37	20
34.30‰	20,00	1112,06	1112,06	20
22.98‰	20,00	1112,52	1112,52	20
9.12‰	20,00	1112,70	1112,70	20
7.70‰	20,00	1112,85	1112,85	20
7.08‰	20,00	1113,00	1113,00	20
5.62‰	20,00	1113,11	1113,11	20
9.65‰	20,00	1113,30	1113,30	20
10.83‰	20,01	1113,52	1113,52	20
6.17‰	19,99	1113,64	1113,64	20
15.71‰	20,00	1113,95	1113,95	20
11.09‰	20,00	1114,18	1114,18	20
9.85‰	20,00	1114,37	1114,37	20
18.94‰	20,00	1114,75	1114,75	20
22.82‰	20,00	1115,21	1115,21	20
21.73‰	19,82	1115,64	1115,64	20
27.47‰	20,18	1116,19	1116,19	20
27.45‰	20,00	1116,74	1116,74	20
30.				

Փաստացի տվյալներ

Կմ Հատակագծի տարրեր

Կմ	4	5	6	7
Հատակագծի տարրեր	160,92		175,93	161,81

Գծագիր 2-02

Նախագծող՝ "Արք.Պրոեկտ" ՍՊԸ

Ընդունող պատվիրատու՝ ՀՀ Երևանի քաղաքապետարան

Երևան քաղաքի Ա.Խաչատրյան փ.(Հ. Հակոբյան փ. - Ա. Խաչատրյան փ. խաչմերուկից մինչև Վ. Փափազյան փ.միջին նորոգման նախագիծ
Կմ0+360-Կմ0+740
Երկայնական կտրվածք

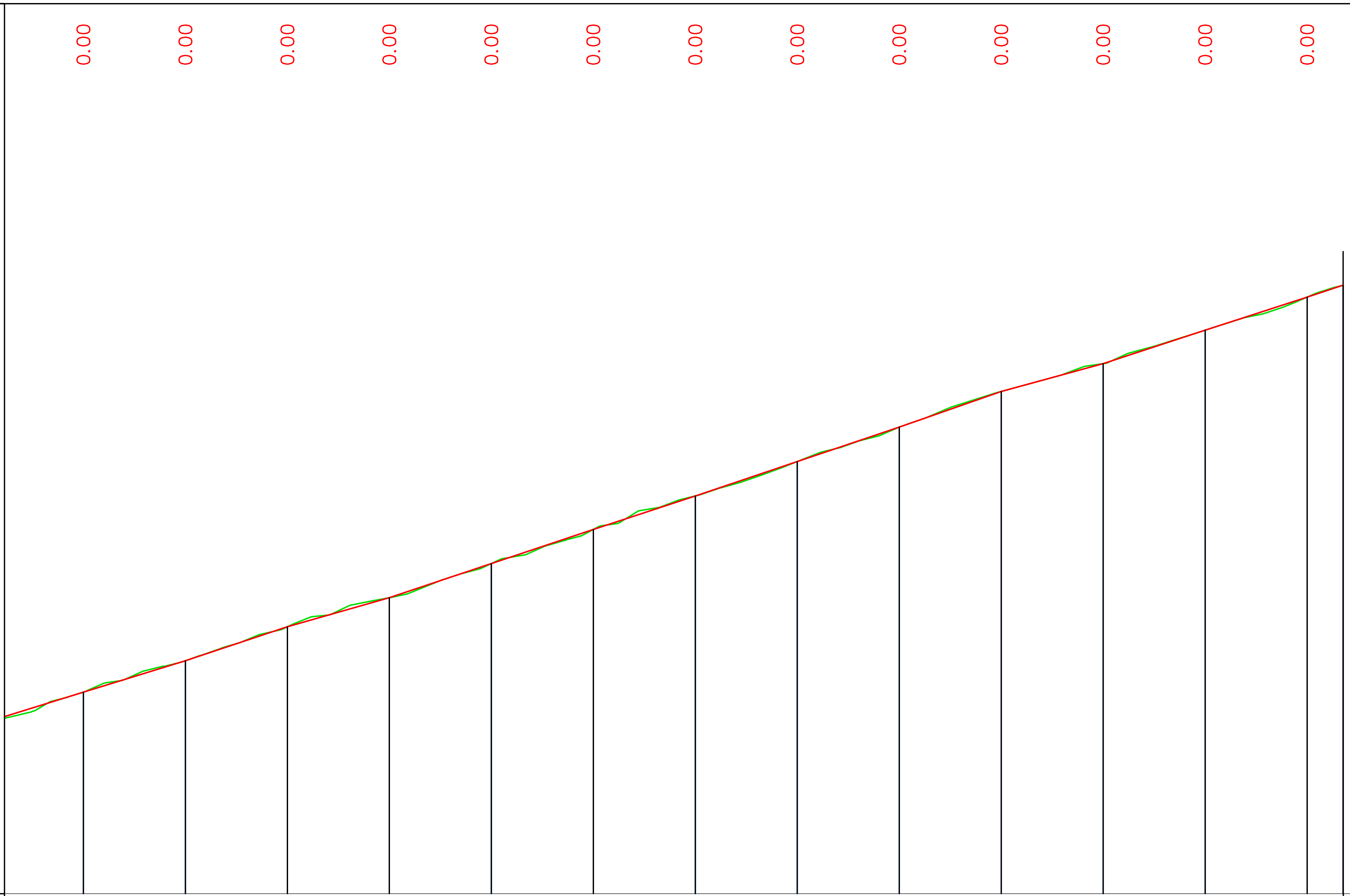

Մասշտաբ
Հորիզ. 1 : 1000
Ուղղ. 1 : 100

Հատակագիծ

Նախագծային տվյալներ

Լայն. կտրվածքի տեսակը

Թեքություններ														
‰	98‰	30.75‰	33.36‰	28.44‰	33.52‰	33.44‰	32.81‰	33.76‰	33.79‰	34.93‰	27.25‰	32.81‰	32.45‰	33.04‰
Երկարություն	20,00	20,00	20,00	20,00	20,00	20,00	20,00	20,00	20,00	20,00	20,00	20,00	20,00	7,06

Ճանապարհի առանցքի նիշեր, մ	1117,36	1117,98	1118,64	1119,21	1119,88	1120,55	1121,21	1121,88	1122,56	1123,26	1123,80	1124,46	1125,11	1125,34

Փաստացի տվյալներ

Գետնի նիշեր, մ	1117,36	1117,98	1118,64	1119,21	1119,88	1120,55	1121,21	1121,88	1122,56	1123,26	1123,80	1124,46	1125,11	1125,34

Հեռավորություն, մ	20	20	20	20	20	20	20	20	20	20	20	20	20	7

Կմ	8	9	10	10

Կմ Հատակագծի տարրեր

190,29

Գծագիր 2-03

Նախագծող՝
"Արք.Պրոեկտ" ՍՊԸ

Ընդունող պատվիրատու՝
ՀՀ Երևանի քաղաքապետարան

Երևան քաղաքի Ա.Խաչատրյան փ.(Հ. Հակոբյան փ. - Ա. Խաչատրյան փ. խաչմերուկից մինչև Վ. Փափազյան փ.միջին նորոգման նախագիծ
Կմ0+740-Կմ1+007
Երկայնական կտրվածք

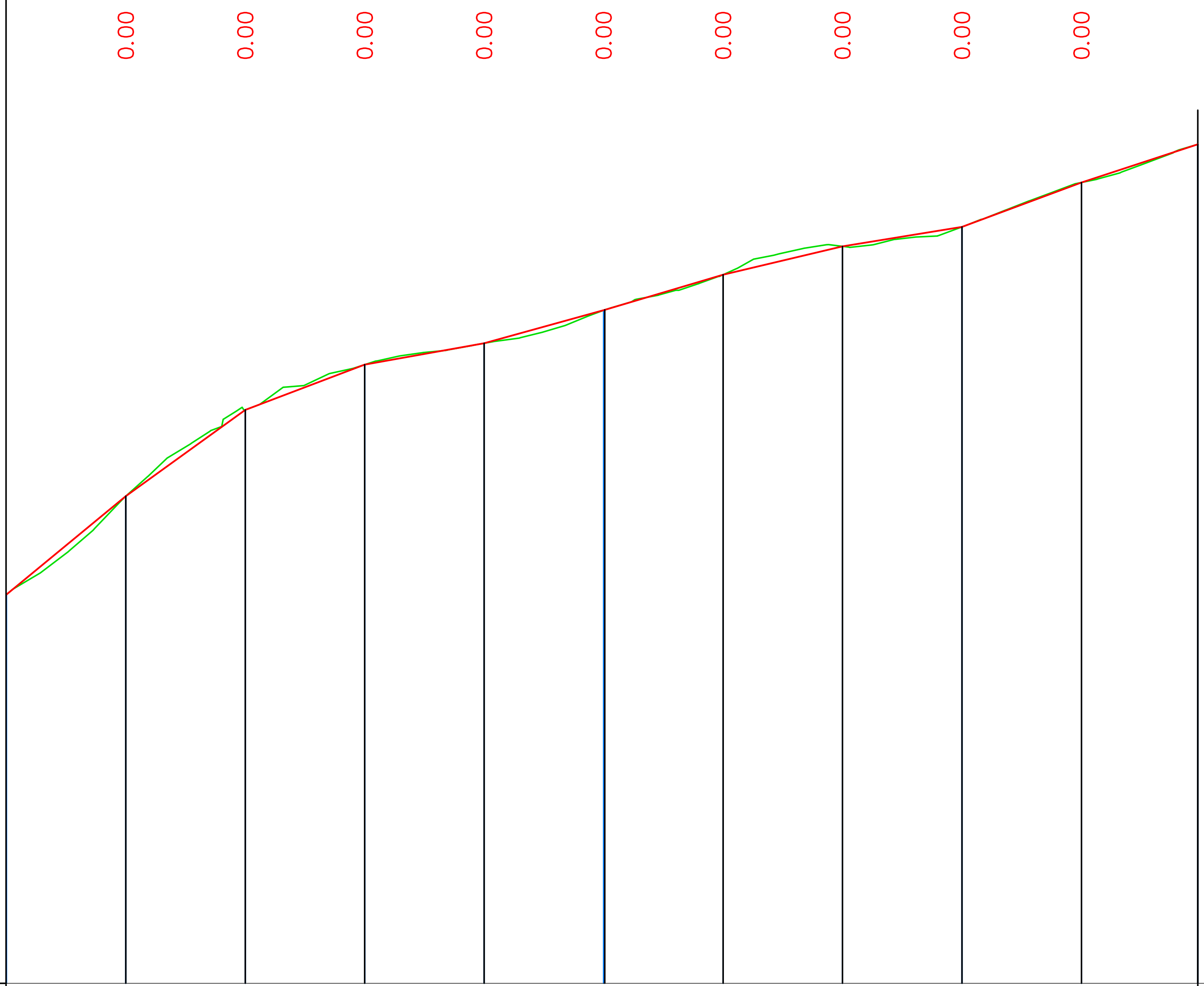

Մասշտաբ

Հորիզ. 1 : 1000

Ուղղ. 1 : 100

Հատակագիծ											
Նախագծային տվյալներ — Լայն. կտրվածքի տեսակը											
Նախագծային տվյալներ — Թեքություններ	82.38‰ / 20,00	72.20‰ / 20,00	37.84‰ / 20,00	17.90‰ / 20,00	27.67‰ / 20,19	29.68‰ / 19,81	23.73‰ / 20,00	16.28‰ / 20,00	37.24‰ / 20,00	32.75‰ / 19,49	
Նախագծային տվյալներ — Ճանապարհի առանցքի նիշեր, մ	1145,89	1147,54	1148,98	1149,74	1150,10	1150,65	1151,24	1151,72	1152,04	1152,79	1153,43
Փաստացի տվյալներ — Գետնի նիշեր, մ	1145,89	1147,54	1148,98	1149,74	1150,10	1150,65	1151,24	1151,72	1152,04	1152,79	1153,43
Փաստացի տվյալներ — Հեռավորություն, մ	20	20	20	20	20	20	20	20	20	19	

Կմ Հատակագծի տարրեր	0			1		1
	69,60	y - 4°26′43″ R - 313,39 L - 24,31	10,95	y - 3°56′10″ R - 212,37 L - 14,59	80,04	

Գծագիր 2-04

Նախագծող՝ "Արք.Պրոեկտ" ՍՊԸ

Ընդունող պատվիրատու՝ ՀՀ Երևանի քաղաքապետարան

Երևան քաղաքի Ա. Խաչատրյան փ. խաչմերուկ և Ռիգայի փ. - Ա. Խաչատրյան փ. հատումից մինչև Մամիկոնյանց փ. - Ա. Խաչատրյան փ. խաչմերուկ

Կմ0+000-Կմ0+199

Երկայնական կտրվածք

Տիպ 1

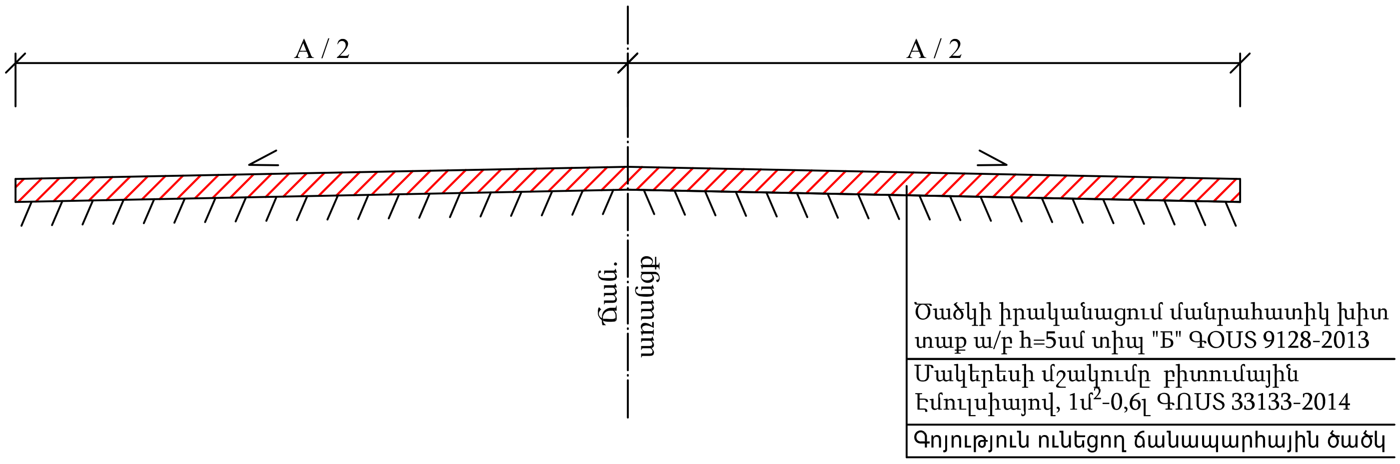

Ծանոթություն:

1. A - երթևեկելի մաս
2. Բոլոր անհրաժեշտ չափերը և ծավալները տրված են համապատասխան գծագրերում և ամփոփագրերում:

Գծագիր 3

Նախագծող՝ "Արք.Պրոեկտ" ՍՊԸ	Ընդունող պատվիրատու՝ Երևանի քաղաքապետարան	Ճանապարհի անվանումը՝ Երևան քաղաքի Ա.Խաչատրյան փողոցի միջին նորոգման նախագիծ Տիպային գծագրեր Ճանապարհային հագուստի կոնստրուկցիա

Մալուխի դիտահորեր

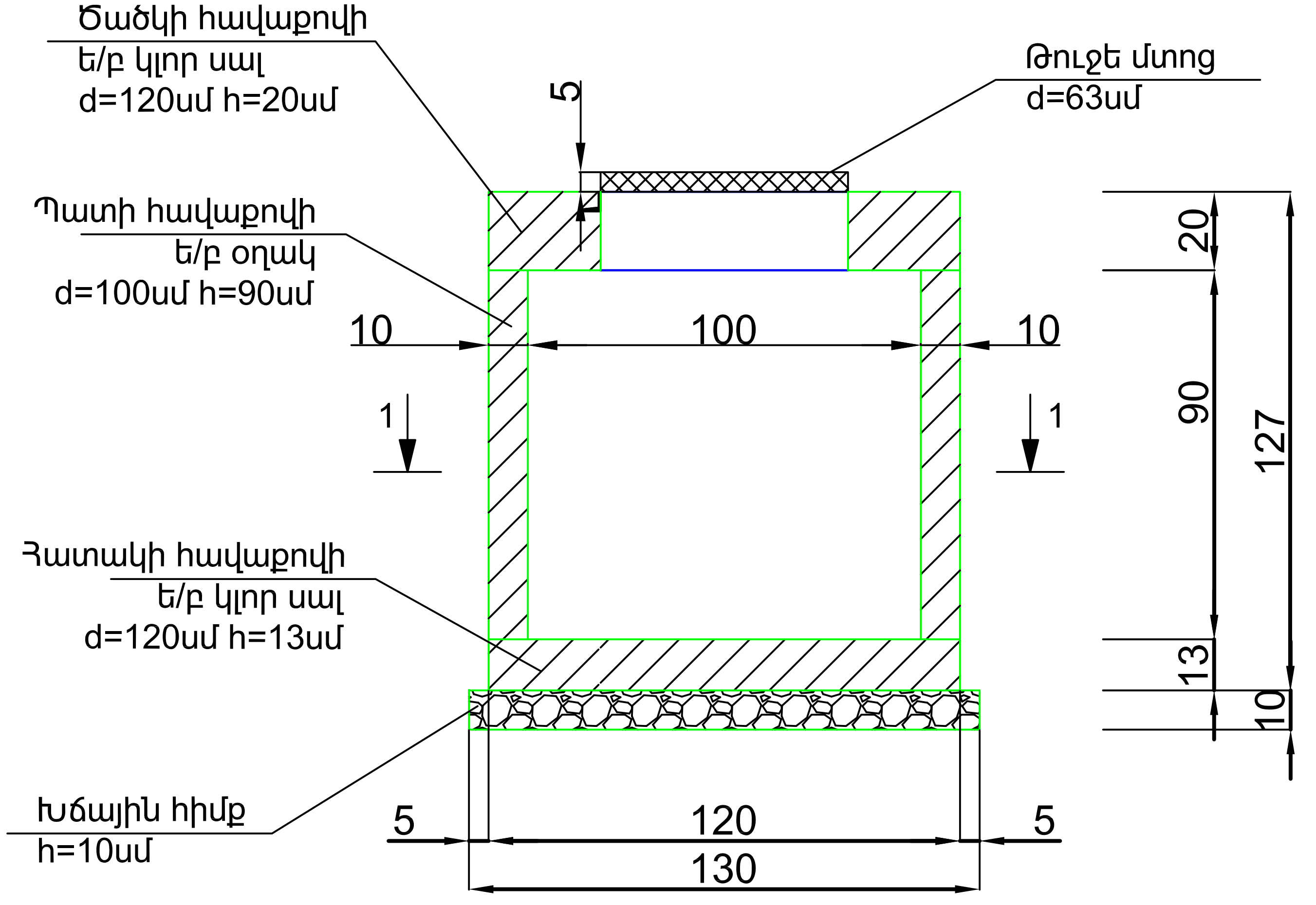

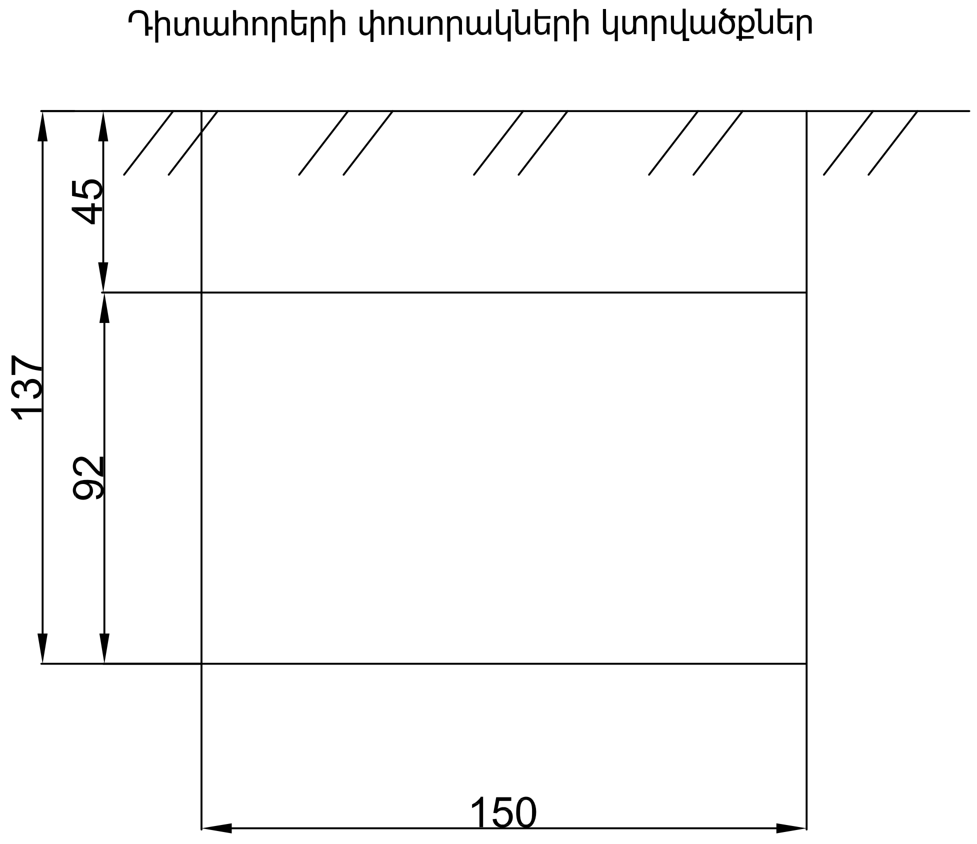

1-1

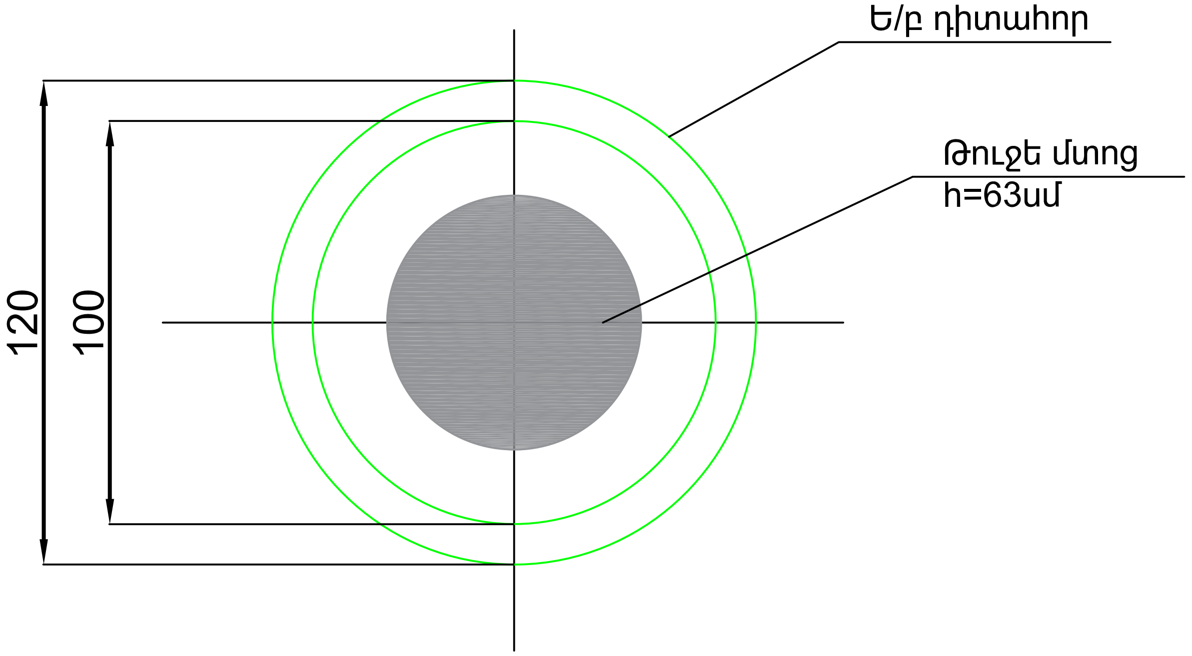

Ծավալների աղյուսակ								
Կառույցի անվանումը	Աշխատանքների անվանումը							Ծանոթություն
	Փոսորակ մ³	Խճային հիմք h=100մմ մ³	Հատակի հավ. ե/բ կլոր սալ d=1200մմ h=130մմ մ³	Պատի հավ. ե/բ օղակ d=1000մմ h=900մմ մ³	Ծածկի հավ. ե/բ կլոր սալ d=1200մմ h=200մմ հատ	Թուջե մտոց հատ	Ջրամեկուսացում մ²	
1	2	3	4	5	6	7	8	9
Մալուխի դիտահորեր	2.07	0.169	0.147	0.31	4.637	1	1	1 հատ

Ծանոթություն՝
Բոլոր չափերը տրված են սմ-ով

Գծագիր 4

Նախագծող՝ "Արք.Պրոեկտ" ՍՊԸ	Ընդունող պատվիրատու՝ Երևանի քաղաքապետարան	Ճանապարհի անվանումը՝ Երևան քաղաքի Ա.Խաչատրյան փողոցի միջին նորոգման նախագիծ Տիպային գծագրեր Մալուխի դիտահոր

Պահեստային պատյան

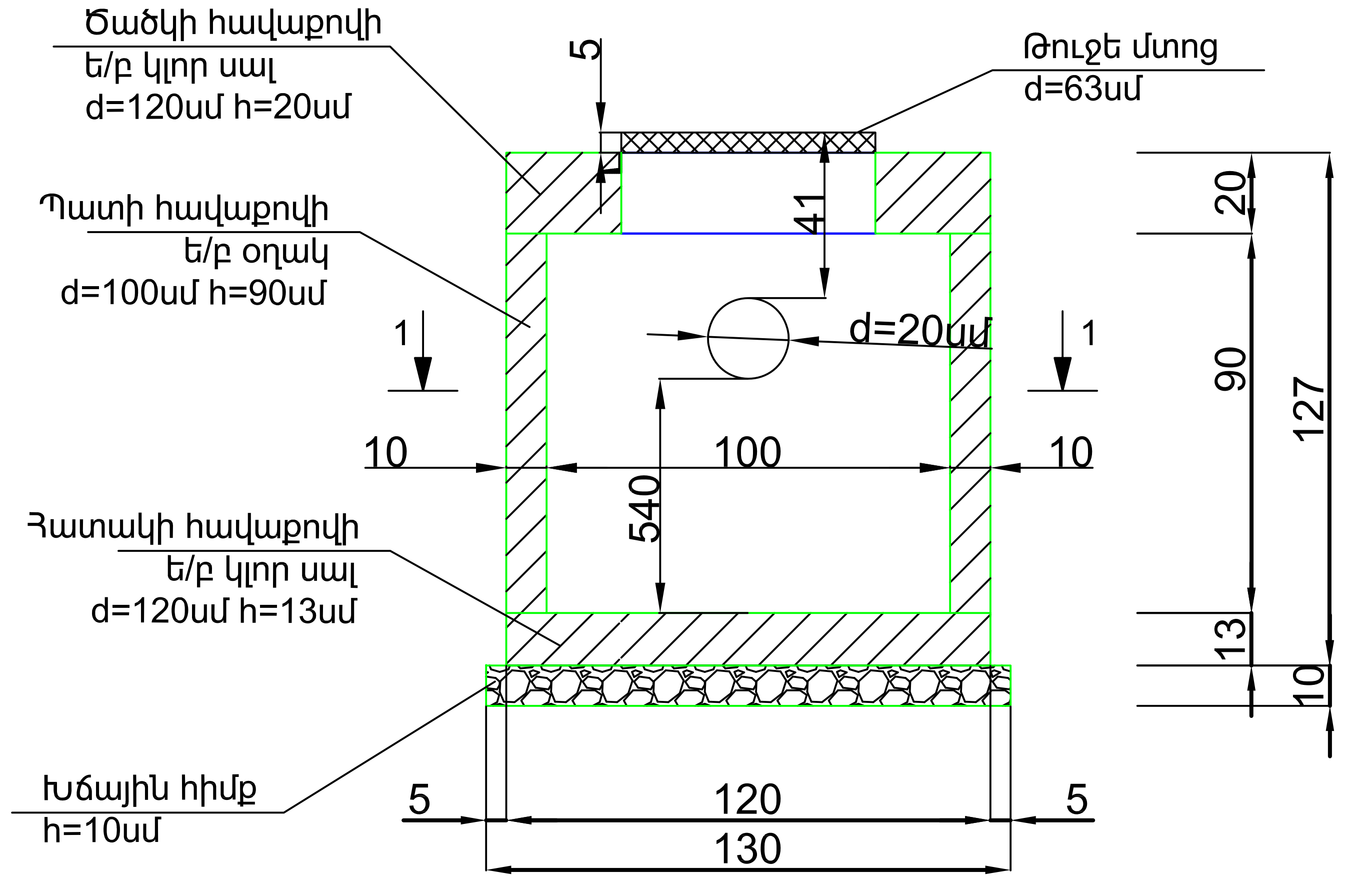

Դիտահորերի փոսորակների կտրվածքներ

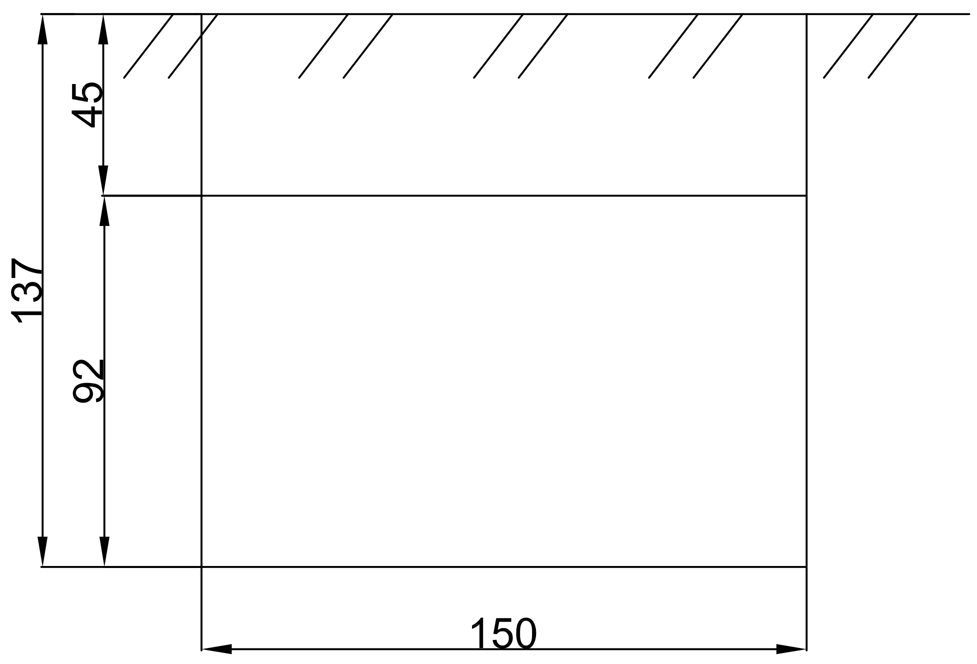

1-1

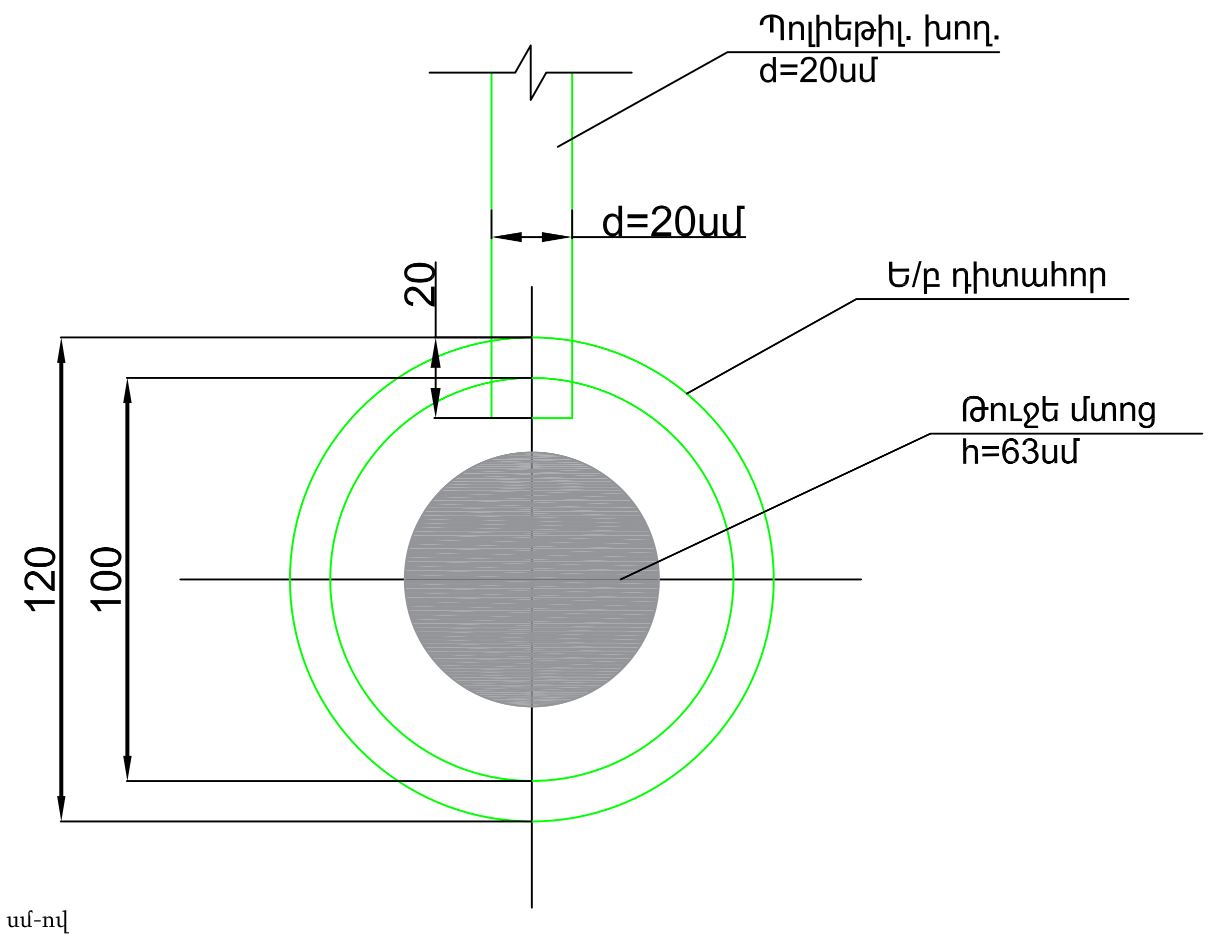

Խողովակի խրամուղու կտրվածք

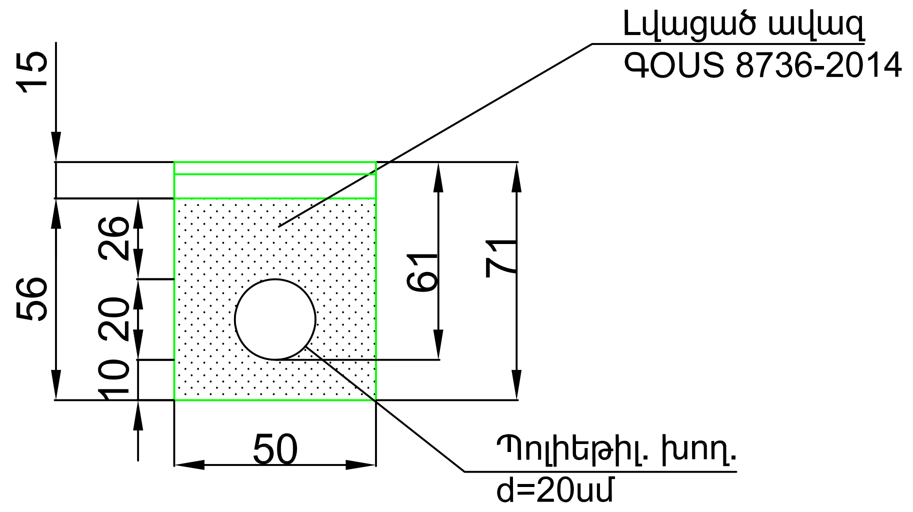

Ծանոթություն՝
Բոլոր չափերը տրված են սմ-ով

Ծավալների աղյուսակ

Կառույցի անվանումը	Աշխատանքների անվանումը									Ծանոթություն
	Փոսորակ մ³	Փոսորակ մ³	Ավազ մ³	Խճային հիմք h=100մմ մ³	Հատակի հավ. Ե/բ կլոր սալ d=1200մմ h=130մմ մ³	Պատի հավ. Ե/բ օղակ d=1000մմ h=900մմ մ³	Ծածկի հավ. Ե/բ կլոր սալ d=1200մմ h=200մմ հատ	Թուջե մտոց հատ	Ջրամեկուսացում մ²	
1	2	3	4	5	6	7	8	9	10	11
Դիտահոր				0.169	0.147	0.31	4.637	1	1	1 հատ
Խողովակ d=20սմ			0.25							1 գծմ

Գծագիր 5

Նախագծող՝ "Արք.Պրոեկտ" ՍՊԸ	Ընդունող պատվիրատու՝ Երևանի քաղաքապետարան	Ճանապարհի անվանումը՝ Երևան քաղաքի Ա.Խաչատրյան փողոցի միջին նորոգման նախագիծ Տիպային գծագրեր Պահեստային պատյան

Նորոգման աշխատանքների իրականացման հատվածի երթևեկության ժամանակավոր կազմակերպման սխեմա

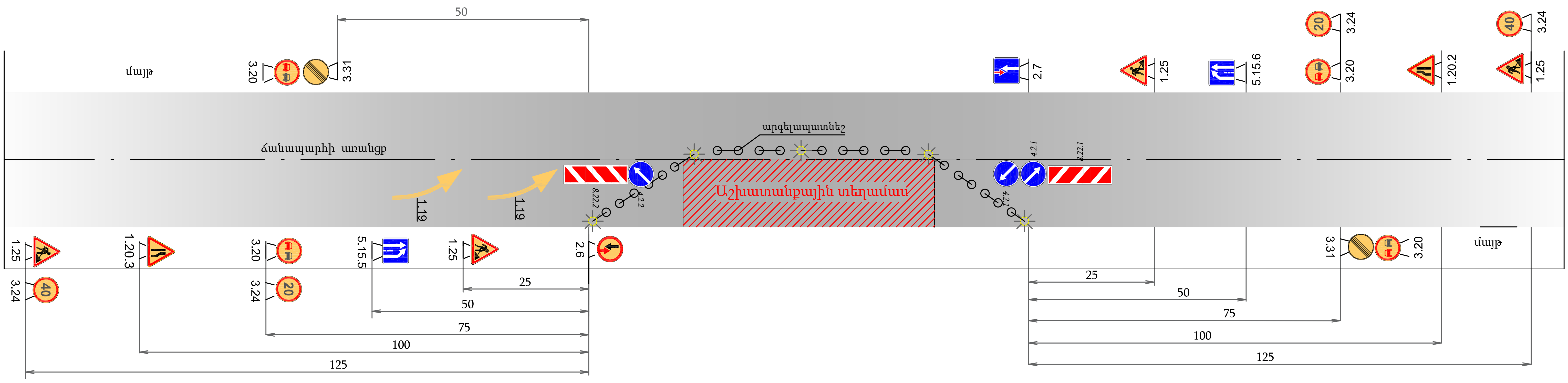

Ճանապարհային նշաններ

1.25	Ճանապարհային աշխատանքներ	
1.20.2	Ճանապարհի նեղացում	
1.20.3	Ճանապարհի նեղացում	
3.20	Վազանցը արգելվում է	
3.24	Առավելագույն արագության սահմանափակում	
3.31	Բոլոր սահմանափակումների գոտու վերջը	
2.6	Հանդիպակաց երթևեկության առավելություն	
2.7	Առավելություն հանդիպակաց երթևեկության նկատմամբ	
5.15.5, 5.15.6	Գոտու վերջ	
4.2.1	Արգելքի շրջանցում աջից	
4.2.2	Արգելքի շրջանցում ձախից	
8.22.1, 8.22.2	Խոչընդոտ և այն շրջանցելու ուղղությունը	
	Լուսազդանշանային առկայծող լապտեր	

Գծագիր 6

Նախագծող՝ "Արք.Պրոեկտ" ՍՊԸ	Ընդունող պատվիրատու՝ Երևանի քաղաքապետարան	Ճանապարհի անվանումը՝ Երևան քաղաքի Ա.Խաչատրյան փողոցի միջին նորոգման նախագիծ Տիպային գծագրեր Երթևեկության կազմակերպման սխեմա

առանց մասշտաբի

ԵՐԹԵՎԵԿԵԼԻ ՄԱՍԻ ՆՈՐՈԳՄԱՆ ԱՄՓՈՓԱԳԻՐ

Երևան քաղաքի Ա.Խաչատրյան փ.(Հ. Հակոբյան փ. - Ա. Խաչատրյան փ. խաչմերուկից մինչև Վ. Փափազյան փ. - Ա. Խաչատրյան փ. խաչմերուկ և Ռիգայի փ. - Ա. Խաչատրյան փ. հատումից մինչև Մամիկոնյանց փ. - Ա. Խաչատրյան փ. խաչմերուկ) միջին նորոգման նախագիծ
կմ 0+000 - կմ 1+007, կմ 0+000 - կմ 0+199

ԿՄ	+	Երկարություն մ	Ա/բ ծածկ					Ծանոթություն
			Վերականգնում			Ֆրեզում $h_{միջ}$=5սմ $մ^2$	Սանրահատիկ ա/բ տիպ «Բ» h = 5սմ $մ_2$	
			Մասնակի լայնություն մ	Միջին լայնություն մ	Մակերեսը $մ^2$			
1	2	3	4	5	6	7	8	9
կմ 0+000 - կմ 1+007								
0	000		22.97					
		5		16.725	83.625	83.625	83.625	
	005		10.48					
		15		9.95	149.25	149.25	149.25	
	020		9.42					
		20		11	220	220	220	
	040		12.58					
		20		10.98	219.6	219.6	219.6	
	060		9.38					
		20		9.235	184.7	184.7	184.7	
	080		9.09					
		20		9.06	181.2	181.2	181.2	
	100		9.03					
		20		9.07	181.4	181.4	181.4	
	120		9.11					
		20		9.04	180.8	180.8	180.8	
	140		8.97					
		20		8.97	179.4	179.4	179.4	
	160		8.97					
		20		9.2	184	184	184	
	180		9.43					
		20		9.3	186	186	186	
	200		9.17					
		20		9.115	182.3	182.3	182.3	
	220		9.06					
		20		8.975	179.5	179.5	179.5	
	240		8.89					
		20		8.81	176.2	176.2	176.2	
	260		8.73					
		20		8.95	179	179	179	
	280		9.17					
		20		9.015	180.3	180.3	180.3	
	300		8.86					
		20		8.93	178.6	178.6	178.6	
	320		9					
		20		8.995	179.9	179.9	179.9	

1	2	3	4	5	6	7	8	9
	340		8.99					
		20		9.56	191.2	191.2	191.2	
	360		10.13					
		20		9.915	198.3	198.3	198.3	
	380		9.7					
		20		9.7	194	194	194	
	400		9.7					
		20		9.715	194.3	194.3	194.3	
	420		9.73					
		20		9.74	194.8	194.8	194.8	
	440		9.75					
		20		9.74	194.8	194.8	194.8	
	460		9.73					
		20		9.81	196.2	196.2	196.2	
	480		9.89					
		20		9.925	198.5	198.5	198.5	
	500		9.96					
		20		9.895	197.9	197.9	197.9	
	520		9.83					
		20		9.83	196.6	196.6	196.6	
	540		9.83					
		20		9.85	197	197	197	
	560		9.87					
		20		9.805	196.1	196.1	196.1	
	580		9.74					
		20		9.7	194	194	194	
	600		9.66					
		20		10.265	205.3	205.3	205.3	
	620		10.87					
		20		10.09	201.8	201.8	201.8	
	640		9.31					
		20		9.36	187.2	187.2	187.2	
	660		9.41					
		20		9.26	185.2	185.2	185.2	
	680		9.11					
		20		9.025	180.5	180.5	180.5	
	700		8.94					
		20		8.9	178	178	178	
	720		8.86					
		20		8.865	177.3	177.3	177.3	
	740		8.87					
		20		8.87	177.4	177.4	177.4	
	760		8.87					
		20		9.43	188.6	188.6	188.6	
	780		9.99					
		20		9.435	188.7	188.7	188.7	
	800		8.88					
		20		8.89	177.8	177.8	177.8	
	820		8.9					
		20		8.9	178	178	178	
	840		8.9					
		20		8.87	177.4	177.4	177.4	
	860		8.84					
		20		8.825	176.5	176.5	176.5	
	880		8.81					
		20		8.85	177	177	177	

1	2	3	4	5	6	7	8	9
	900		8.89					
		20		8.91	178.2	178.2	178.2	
	920		8.93					
		20		8.915	178.3	178.3	178.3	
	940		8.9					
		20		8.91	178.2	178.2	178.2	
	960		8.92					
		20		8.925	178.5	178.5	178.5	
	980		8.93					
		20		9.055	181.1	181.1	181.1	
1	000		9.18					
		3		9.88	29.64	29.64	29.64	
	003		10.58					
		4		15.115	60.46	60.46	60.46	
	007		19.65					
կմ 0+000 - կմ0+199								
0	000		9.03					
		20		9.03	180.6	180.6	180.6	
	020		9.03					
		20		9.425	188.5	188.5	188.5	
	040		9.82					
		20		9.565	191.3	191.3	191.3	
	060		9.31					
		20		9.24	184.8	184.8	184.8	
	080		9.17					
		20		10.175	203.5	203.5	203.5	
	100		11.18					
		20		11.935	238.7	238.7	238.7	
	120		12.69					
		20		12.61	252.2	252.2	252.2	
	140		12.53					
		20		12.305	246.1	246.1	246.1	
	160		12.08					
		20		12.095	241.9	241.9	241.9	
	180		12.11					
		14		12.405	173.67	173.67	173.67	
	194		12.7					
		5		18.135	90.675	90.675	90.675	
	199		23.57					
Ընդամենը		1206.00			11682.52	11682.52	11682.52	

Հենանիշերի աղյուսակ

Երևան քաղաքի Ա.Խաչատրյան փ.(Հ. Հակոբյան փ. - Ա. Խաչատրյան փ. խաչմերուկից մինչև Վ. Փափազյան փ. - Ա. Խաչատրյան փ. խաչմերուկ և Ռիզայի փ. - Ա. Խաչատրյան փ. հատումից մինչև Մամիկոնյանց փ. - Ա. Խաչատրյան փ. խաչմերուկ) միջին նորոգման նախագիծ

կմ 0+000 - կմ 1+007, կմ 0+000 - կմ 0+199

Կետի անվանումը	Կորդինատները		Բացարձակ բարձրությունը
	X	Y	
RP1	4452860.788	8457939.624	1151.492
RP2	4452864.215	8457936.840	1152.634
RP3	4452335.444	8456909.080	1108.605

ՀԱՄԱՀԱՎԱՔ ԱՄՓԱՓԱԳԻՐ

Երևան քաղաքի Ա.Խաչատրյան փ.(Հ. Հակոբյան փ. - Ա. Խաչատրյան փ. խաչմերուկից մինչև Վ. Փափազյան փ. - Ա. Խաչատրյան փ. խաչմերուկ և Ռիգայի փ. - Ա. Խաչատրյան փ. հատումից մինչև Մամիկոնյանց փ. - Ա. Խաչատրյան փ. խաչմերուկ) միջին նորոգման նախագիծ
կմ 0+000 - կմ 1+007, կմ 0+000 - կմ 0+199

NN	Աշխատանքների անվանումը	չ/մ	Ծավալ
1	2	3	
	<u>Երթևեկելի մաս</u>		
1	Ասֆալտբետոնե ծածկի ֆրեզում հմիջ=5սմ, հանձնում պատվիրատուի նշված վայր	$մ^2$	11682.52
2	Փոսային նորոգում խոշորահատիկ ա/բ h=6սմ	$մ^2$	3504.76
3	Խճային հիմքի իրականացում h=8սմ	$մ^2$	3504.76
4	Բիտումի լցաբաշխում (4.12տ 1000$մ^2$)	տ	14.44
5	Շինարարական աղբի հավաքում, բարձում ա/ինքնաթափերի վրա և տեղափոխում 13 կմ հեռ. վրա	տ	385.52
6	Հարթեցնող շերտի իրականացում ա/բ խարնուրդից $h_{միջ.}$=3սմ	տ	257.60
7	Մակերեսի մշակումը բիտումային էմուլսիայով, 1$մ^2$-0,6լ	տ	7.01
8	Ծածկի իրականացում մանրահատիկ խիտ տաք ա/բ h=5սմ տիպ "Б" ԳՕՍՏ 9128-2013	$մ^2$	11682.52
	<u>Դիտահորերի նորոգում</u>		
1	Գոյություն ունեցող դիտահորերի սալերի ապամոնտաժում բարձում ա/ինքնաթափերի վրա	հատ	56
2	Սալերի տեղափոխում աղբավայր 13 կմ հեռ. վրա	տ	67.20
3	Դիտահորերի մաքրում ձեռքով	$մ^3$	11.2
4	Բնահողի բարձում ձեռքով ա/ինքնաթափերի վրա	տ	22.40
5	Գրունտի տեղափոխում աղբավայր 13 կմ հեռ. վրա	տ	22.40
6	IV գրունտի մշակում և բարձում էկս.0,65$մ^3$ շ.տ. ա/ինքնաթափերի վրա (փոսորակի փորում)	$մ^3$	26.88
7	Գրունտի տեղափոխում աղբավայր 13 կմ հեռ. վրա	տ	53.76
8	IV գրունտի մշակում էկս.0,65մ3 շ.տ. կողքի կուտակում	$մ^3$	33.6
9	Բնահողերի հետադարձ լիցք ձեռքով	$մ^3$	33.6
10	Բնահողի խտացում պնևմոտոփանով	$մ^3$	3.36
11	Գրունտի ջրում	$մ^3$	3.36
12	Դիտահորերի օղակների ապամոնտաժում բարձում ա/ինքնաթափերի վրա	$մ^3$	6.944
13	Դիտահորերի օղակների տեղափոխում աղբավայր 13 կմ հեռ. վրա	տ	8.33
14	Հավաքովի ե/բ պատի օղակների տեղադրում	$մ^3$	6.944
15	КЦ-10-3 հավաքովի ե/բ օղակ	հատ	22
16	КЦ-10-9 հավաքովի ե/բ օղակ	հատ	17
17	КС-13-6 հավաքովի ե/բ օղակ	հատ	17
18	Դիտահորերում սեյսմակայունության մետաղական կապող էլեմենտներ	տ	0.168
19	Հիդրոմեկուսացում (2 շերտ տաք բիտում)	$մ^2$	22.4
20	Դիտահորի նորոգում միաձույլ B20 դասի բետոնով	$մ^3$	0.672
21	Դիտահորի ե/բ ծածկի սալի տեղադրում	հատ	56
22	ե/բ սալ 1.2x1.2մ	հատ	23
23	ե/բ սալ 1.5x1.5մ	հատ	23
24	ե/բ սալ 1.6x1.6մ	հատ	3

25	ե/բ սալ 1.7x1.7մ	հատ	2
26	ե/բ սալ 1.8x1.8մ	հատ	5
26	Ամրակցիչով և փականով լողացող մտոցի տեղադրում (ОУЭ-СМ-2.7.9-60) ТМ (Д400) (В) -2-7-60 Н-140	կ-տ	56
27	Դիտահորերի Ե/Բ սալերի մակարդակների ուղղում միաձույլ B20 դասի բետոնով	$մ^3$	6.72
28	Անձրևահորերի մաքրում ձեռքով	$մ^3$	1.32
29	Բնահողի բարձում ձեռքով ա/ինքնաթափերի վրա	տ	3.00
30	Գրունտի տեղափոխում աղբավայր 13 կմ հեռ. վրա	տ	3.00
31	Անձրևահորերի թուջե ցանցերի նոր շրջանակների տեղադրում	տ	0.30
32	Թուջե ցանց 80x80սմ	հատ	6
	<u>Հետագա օգտագործման համար նախատեսված պատյան</u>		
	<u>Մայթի քանդում</u>		
1	Բազալտե եզրաքարերի 15x30սմ քանդում ձեռքով, կուտակում տեղում	գծմ	2340
2	Բազալտե եզրաքարերի 15x30սմ տեղադրում - միաձույլ B-15 բետոնե հիմք 1գծմ-0.055$մ^3$ - սլացած ավազ h=5սմ 1գծմ -0.0175$մ^3$	գծմ	2340
	Խճային հիմք h=12սմ 5-20մմ ֆրակցիայով	$մ^2$	1162.52
	Մակերեսի մշակումը բիտումային էմուլսիայով, 1$մ^2$-0,4լ	տ	0.47
3	Մայթի ավազային ա/բ h=3սմ	$մ^2$	1162.52
	<u>Դիտահորեր</u>		
1	Խճային հիմքի իրականացում h=10սմ		4.056
2	Դիտահորի ե/բ հատակի կլոր սալի տեղադրում d=1200մմ, h=130մմ	հատ	24
		$մ^3$	3.528
3	Դիտահորի ե/բ պատի օղակի տեղադրում d=1000մմ, h=900մմ	հատ	24
		$մ^3$	7.44
4	Քսվածքային ջրամեկուսացում 2 շերտ տաք բիտումով ԳՕՍՏ 31384-2017	$մ^2$	24
5	Դիտահորի ե/բ ծածկի կլոր սալի տեղադրում d=1200մմ, h=200մմ թուջե մտոցով և կափարիչով d=630մմ (լրակազմ)	հատ	24
		$մ^3$	111.29
	<u>Պոլիէթիլենային ծալքավոր խողովակներ</u>		
1	Լվացած ավազ ԳՕՍՏ 8736-2014	$մ^3$	603
2	Պոլիէթիլենային ծալքավոր խողովակի տեղադրում d=200մմ SN 8 ԳՕՍՏ 54475-2011	գծմ	2412